fernmeldelehrliing

Handbuch für Fernmeldehandwerker

Beiheft zum Band
Vermittlungstechnik

Deutsche Postgewerkschaft - Hauptvorstand - Verlag - Rhonestraße 2 - 6000 Frankfurt 71

fernmeldelehrliing

Handbuch für Fernmeldehandwerker

VERMITTLUNGSTECHNISCHE SAMMLUNG
Dipl. Ing. Gerhard Sommer
Das Letzte
Favoritner Ortsamt
10 FHW. 5 Bh

Beiheft zum Band
Vermittlungstechnik

1. Auflage (Stand: Frühjahr 1981)

fernmeldelehrliing

Inhaltsverzeichnis

Verzeichnis der Anlagen

Amtslehre für 4armige Laufwerke und Zusatzteile für die Armeinstellung	Anlage 1
Sonderwerkzeuge für das Einstellen der EMD-Laufwerke	Anlage 2
Stromlaufzeichnung des 1.VW 50 (mit RU)	Anlage 3
Stromlaufzeichnung des 1.GW 50a	Anlage 4
Übersichtsplan einer VollVSt S 55v und Stromlaufzeichnung der Sprechstelle, TS 55v/AO/AS 55 v	Anlage 5
Stromlaufzeichnung des 1. GW 55v1 mit Zählzusatz für Ortszeitzählung	Anlage 6
Stromlaufzeichnung des 2. GW 55vc	Anlage 7
Stromlaufzeichnung des LW 55ve	Anlage 8
Stromlaufzeichnung des LW 55vs	Anlage 9
Netzplan eines Ortsnetzes mit 3 GrVSt-Bereichen	Anlage 10
Übersichtsplan über den Verbindungsaufbau in einem Ortsnetz mit zwei GrVSt-Bereichen	Anlage 11
Übersichtsplan über den Verbindungsaufbau in einem Ortsnetz mit drei GrVSt-Bereichen	Anlage 12
Grundmischungsarten für Mischungen mit begrenzter Erreichbarkeit	Anlage 13
Bildzeichen für Mischungspläne	Anlage 14
AL-Zentrales Deckblatt (Blatt 01)	Anlage 15
AL-Deckblatt (Blatt 02 bis 06)	Anlage 16
AL-GR-Auflistung (Blatt 01 bis 03)	Anlage 17
GL-Deckblatt (Blatt 01 und 02)	Anlage 18
GL (Blatt 04 und 08 bis 10)	Anlage 19
ML 1. GW-LTG, GS O	Anlage 20
MT 1. GW-LTG, GS O	Anlage 21
ML 3.GW-DWUEG, DWUEGK, GS 1	Anlage 22
MT 3.GW-DWUEG, DWUEGK, GS 1	Anlage 23
ML 3. GW-4.GW, GS 7	Anlage 24
MT 3. GW-4.GW, GS 7	Anlage 25
Bauschaltplan 1.GW 55v1	Anlage 26
Signale Ortswählsystem 55v (Übersicht)	Anlage 27
Gestellrahmenkarte AS-Hunderte	Anlage 28
Gestellrahmenkarte 2.AS (Vorder- und Rückseite)	Anlage 29
Gestellrahmenkarte 1.GW (Vorder- und Rückseite)	Anlage 30
Gestellrahmenkarte 2.GW (Vorder- und Rückseite)	Anlage 31
Gestellrahmenkarte LW, 20. Hundert (Vorder- und Rückseite)	Anlage 32
Gestellrahmenkarte LW, 21. Hundert (Vorder- und Rückseite)	Anlage 33
Fernwählsystem 62 (Gruppierung in K- und HVStW)	Anlage 34
Tabelle der Schaltkennzeichen: Impulskennzeichen 50 (IKZ 50), Seiten 1 bis 4	Anlage 35
Zusammenstellung der in rechnergefertigten Aufbauunterlagen verwendeten Begriffe und ihre Abkürzungen (Seiten 1 bis 4)	Anlage 36

Amtslehre für 4armige Laufwerke (Fg Wz 103 b) und Zusatzteile für die Armeinstellung

Zusatzteile für die Armeinstellung

Kontrollscheibe

zur Kontrolle der Armeinstellungen nach Ag (Abnahmebedingung für Güteprüfdienst)

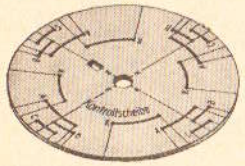

Meßleiste

der linken Seite mit den Lehrenkanten 2, 2' *

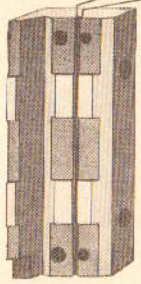

Einstellscheibe

zur Einstellung und Kontrolle der Arme nach Ea (Einstellangabe)

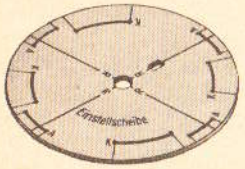

Flansch

Zeiger

für die Scheibenstellungen

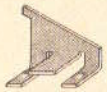

Gesamtansicht

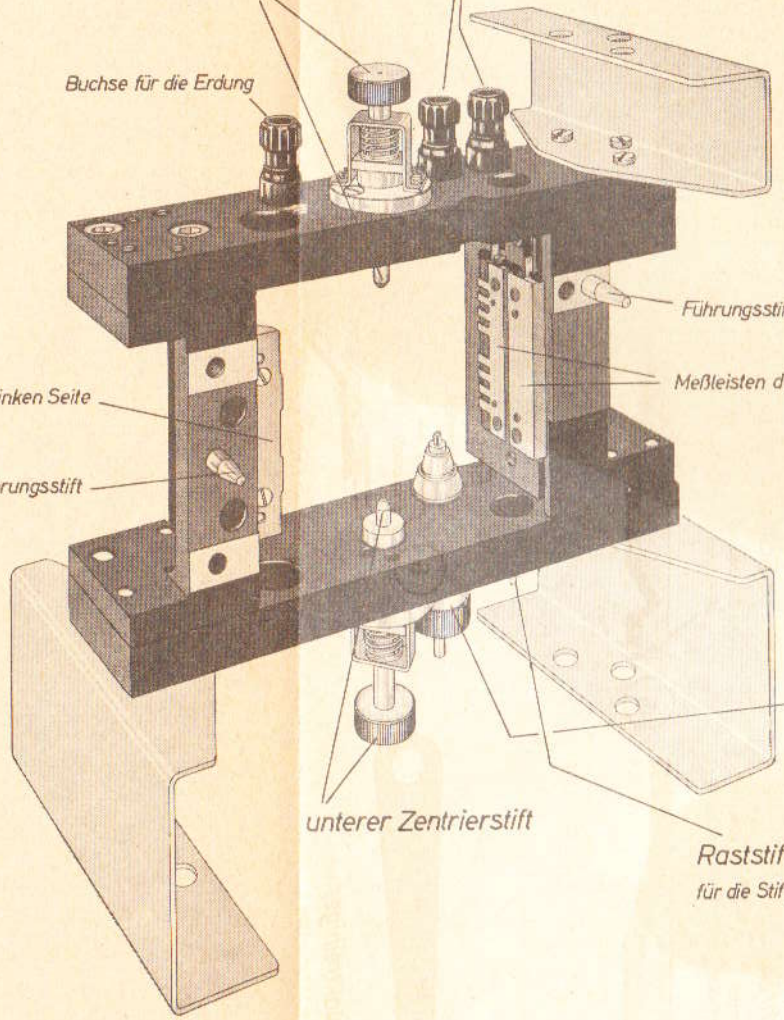

Meßleisten

der rechten Seite mit den Lehrenkanten 1, 1'

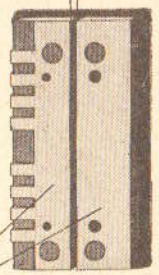

Stiftführung

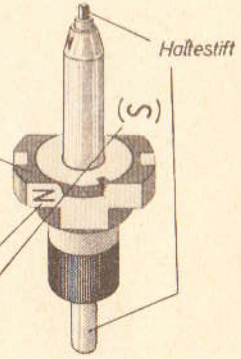

N und S sind Zeichen für die Stiftstellung

* nur bei Amtslehren mit den Lehrennummern 301.....

Abb. aus Postleitfaden Bd. 6 „Fernmeldetechnischer Atlas"

Sonderwerkzeuge für das Einstellen der EMD-Laufwerke

Hülsen-Schraubenzieher (Darstellung ohne Griff)
für die Befestigungsschrauben des Laufwerkes

1

Schlüssel
für die Sechskantschrauben des Motors

2

zum Schwenken der Motorkontaktfedersätze

Schwenkhebel
für die Hilfskontaktfedersätze in den Feldern x, y, z

3

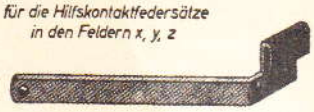

Schränkeisen
zum Einstellen der Motorkontaktfedersätze

zum Einstellen der Druckblechspannung

4

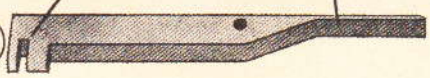

Schränkeisen
für die Anschläge der Ad-Anker

für den Ad-Anker

5

Schränkeisen
für die Kontaktarme (säulenseitig)

6

Lederhalterung

7

Kontaktreiniger
für die Motorkontakte

Einstellblech
für den Luftspalt

8

Anker (Hauptpol) — Spulenkern (Polfläche)

Einstellkeil
zum Fixieren der Fünfeckscheibe (Ankerstellungen!)

9

10

Isolierplatten
(Hartpapier)

zum Isolieren der Kontaktarme in der Amtslehre und zum Zwischenstecken beim Abziehen des Kontaktarmsatzträgers von der Säule

für 4 armigen Wähler

für 8 armigen Wähler

Justierlehren
zum Prüfen

12

Justiergabel (Darstellung ohne Griff)
für die Kontaktfedern des Motors

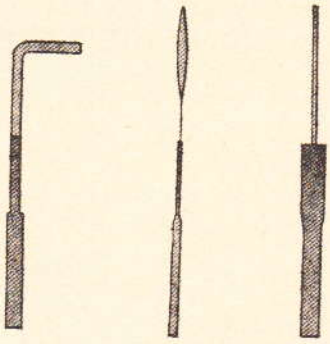

von Abständen

des Abstandes Ad-Anker/Säule

bis 0,2mm verschiedene Blechdicken

ab 0,2mm verschiedene Ø

11

Justierpinzette
zum Einstellen der Kontaktarme (kontaktbankseitig)

fernmeldelehrliing

10 Isolierplatten

(Hartpapier)

zum Isolieren der Kontaktarme in der Amtslehre und zum Zwischenstecken beim Abziehen des Kontaktarmsatzträgers von der Säule

für 4 armigen Wähler

für 8 armigen Wähler

11 Justierpinzette

zum Einstellen der Kontaktarme (kontaktbankseitig)

Justierlehren

zum Prüfen

12 Justiergabel (Darstellung ohne Griff)

für die Kontaktfedern des Motors

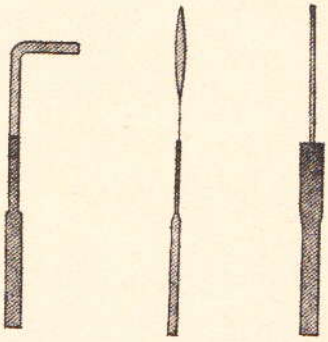

des Abstandes Ad-Anker/Säule

von Abständen

bis 0,2mm verschiedene Blechdicken

ab 0,2mm verschiedene ø

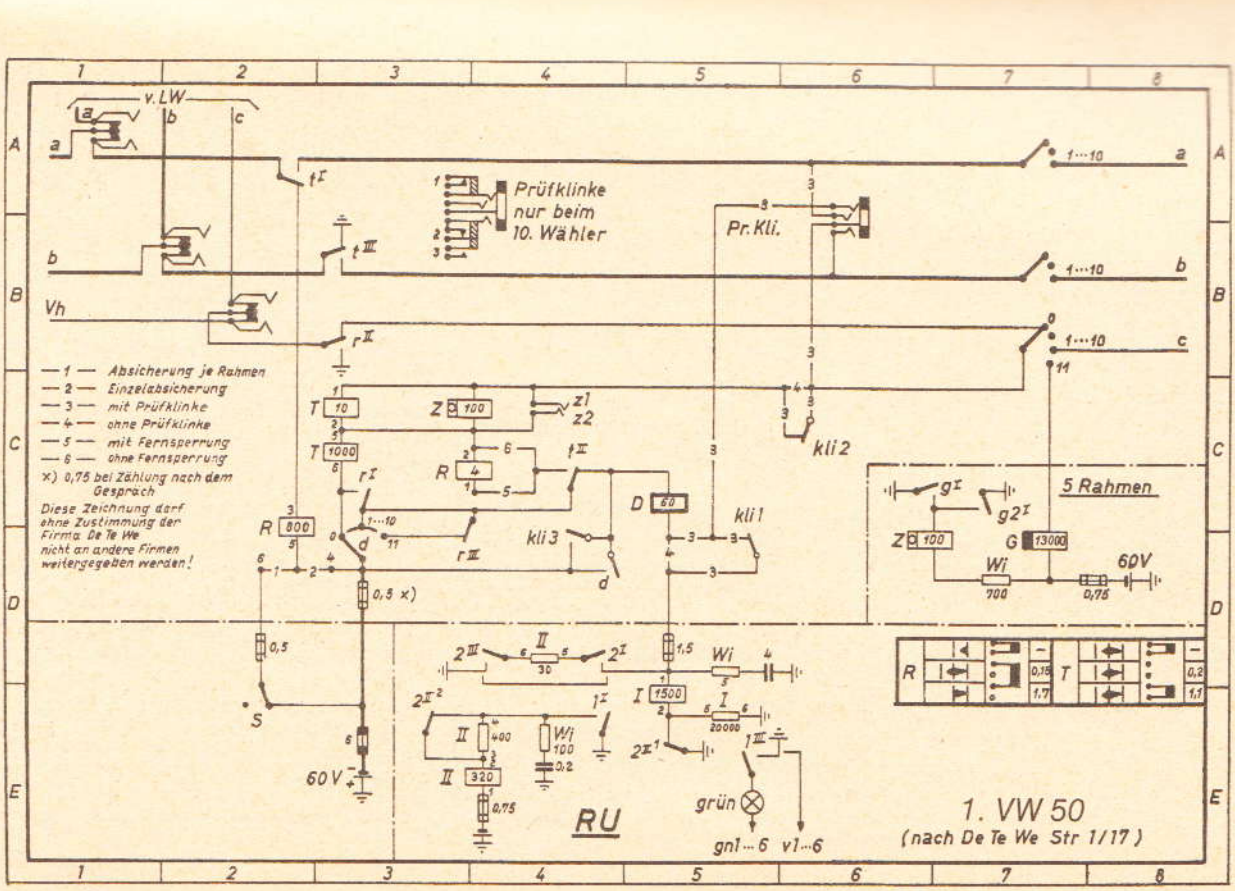

Anlage 4

Stromlaufzeichnung des 1.GW 50a

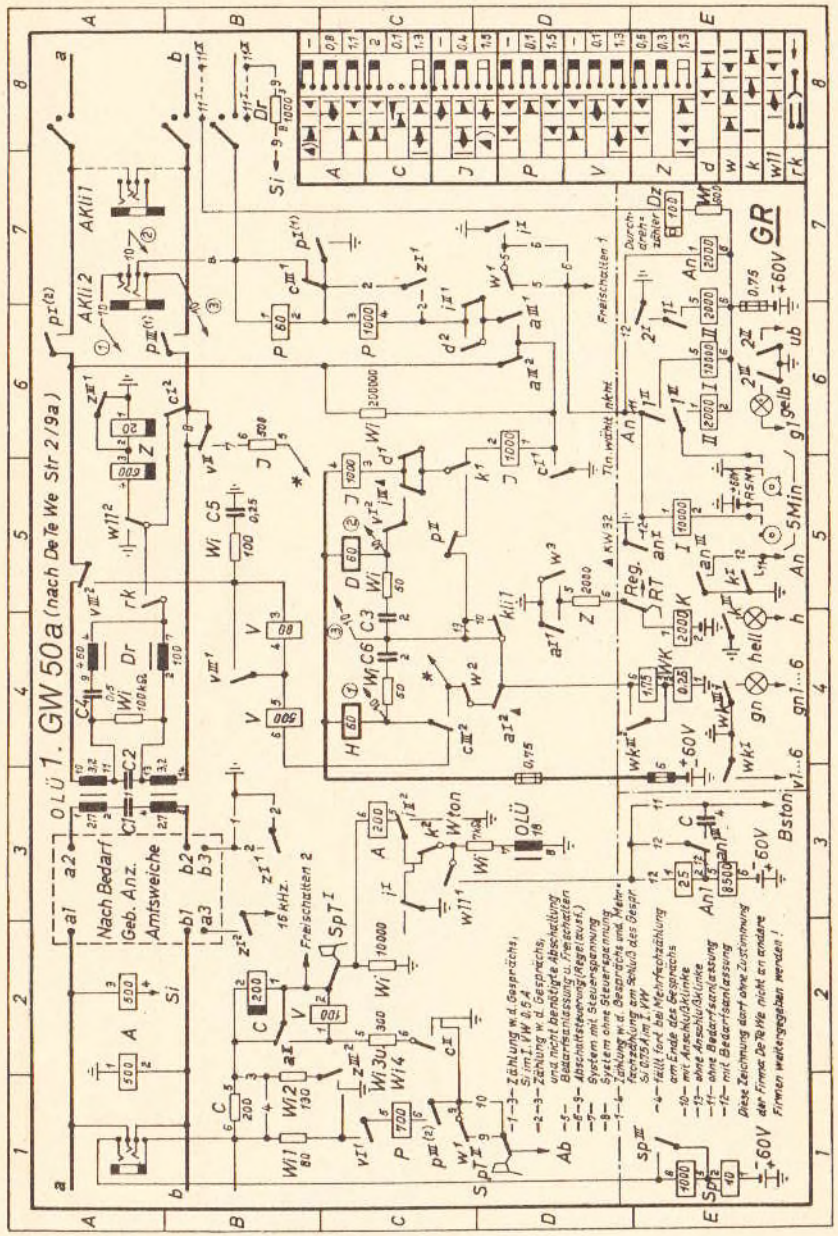

Üp einer VollVSt mit S 55v und Stromlaufzeichnung der Sprechstelle, der TS 55v, des AS 55v und des AO 55v 1

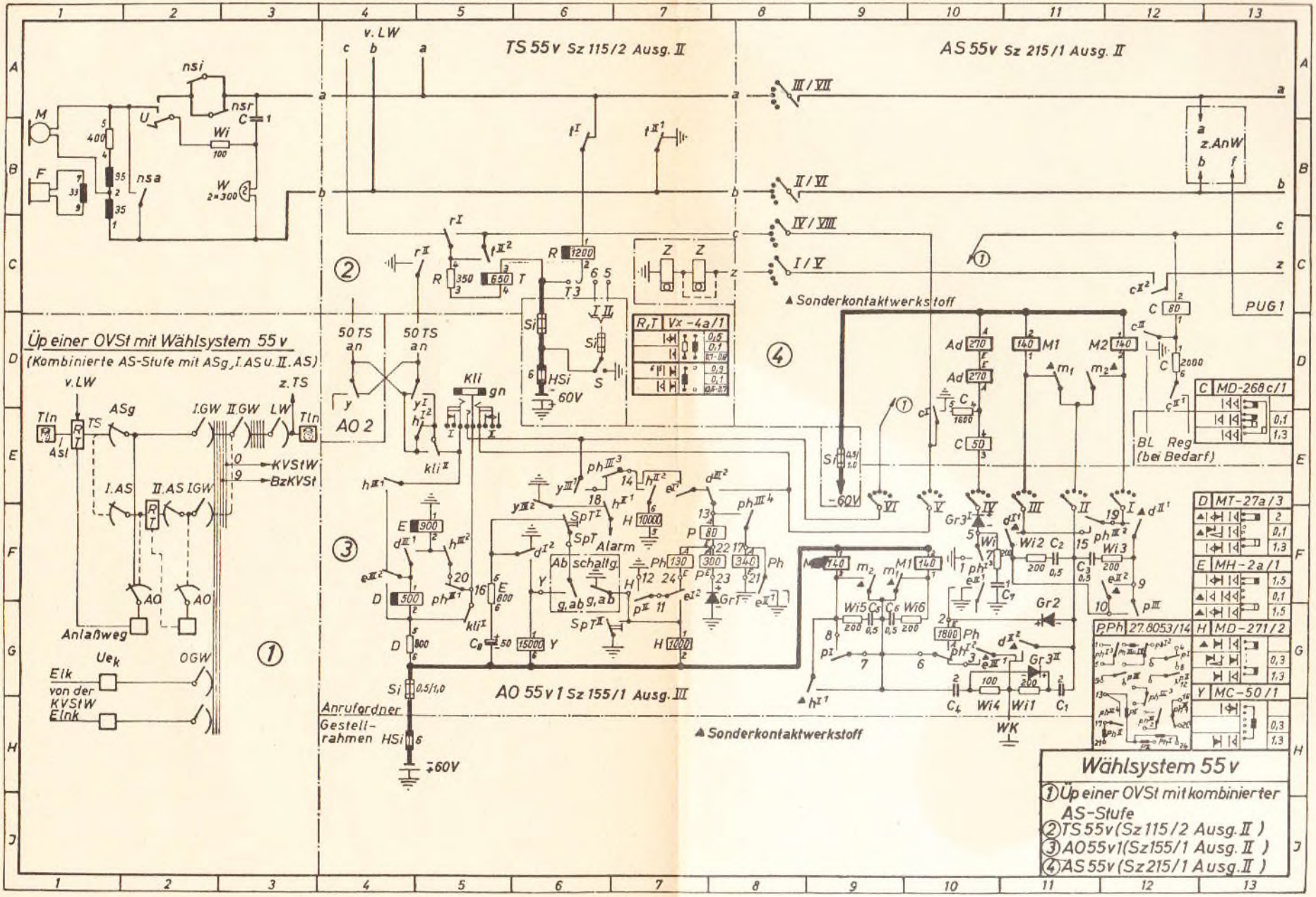

Stromlaufzeichnung des 1.GW 55v1 mit Zählzusatz für Ortszeitzählung

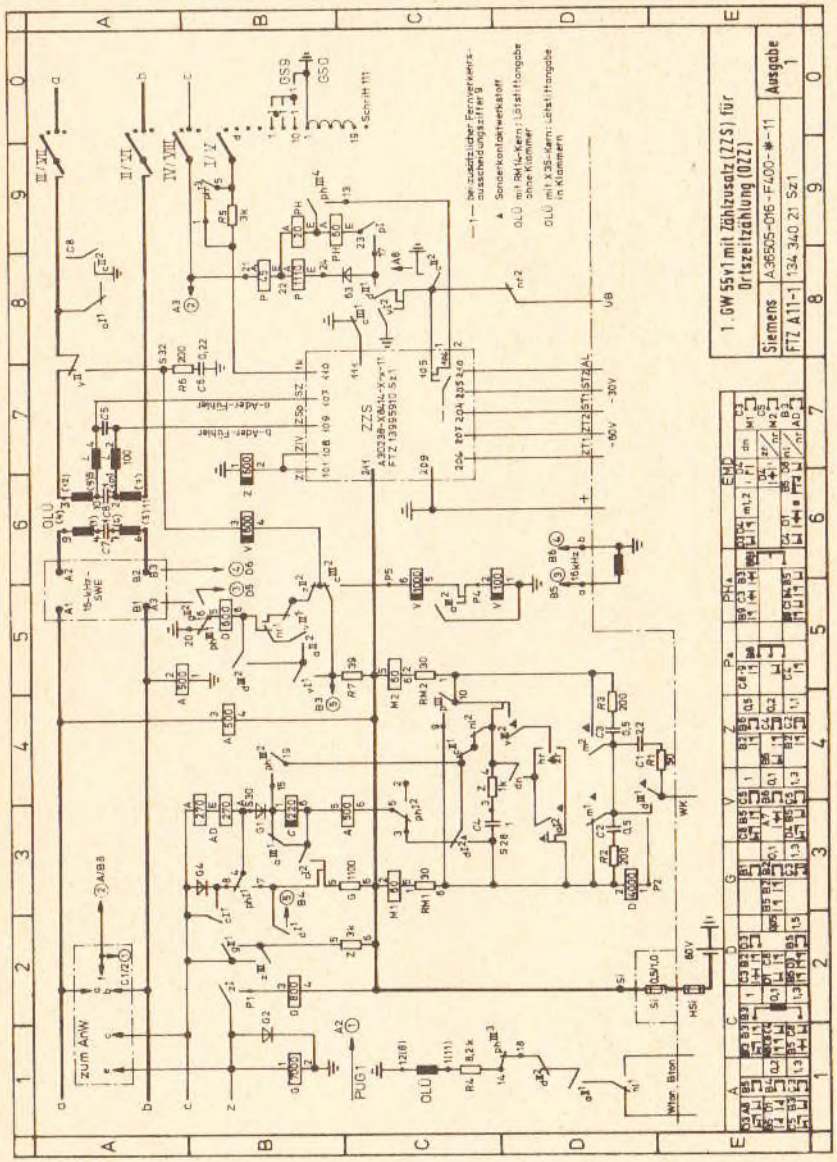

Stromlaufzeichnung des 2. GW 55vc

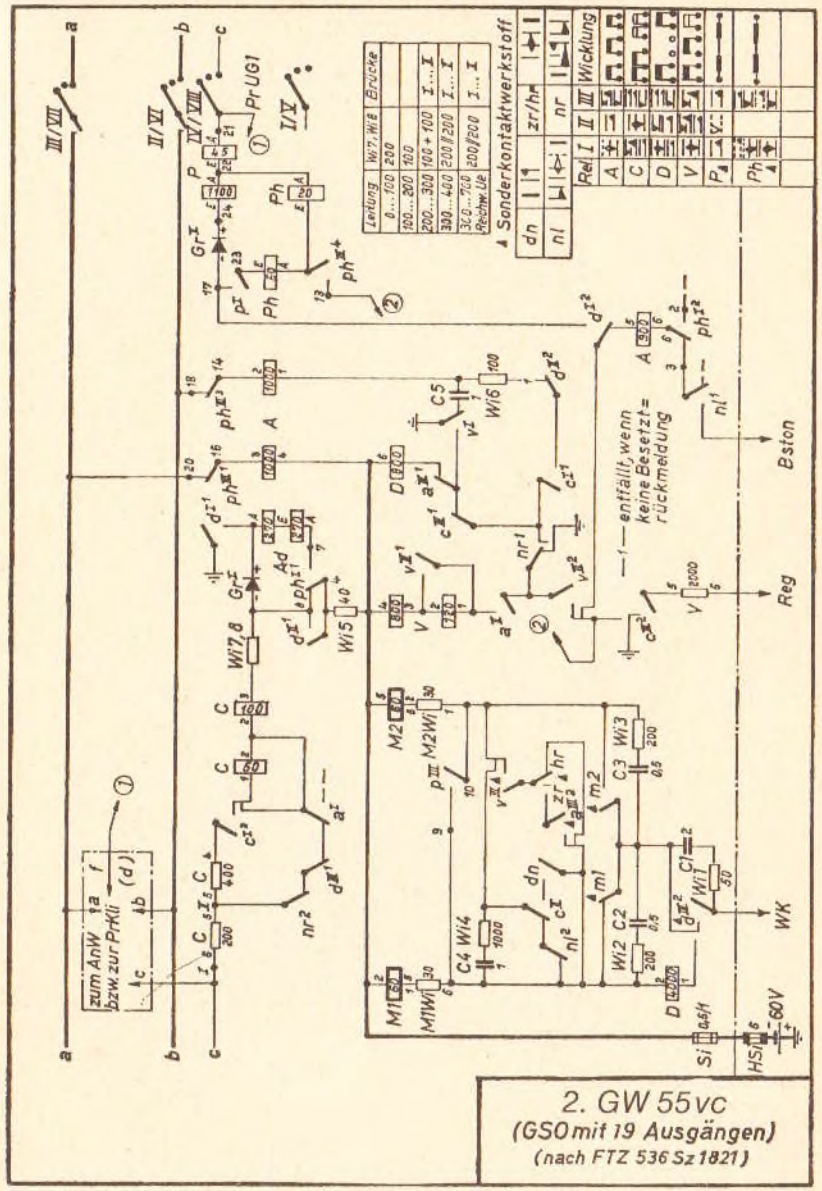

Stromlaufzeichnung des LW 55ve

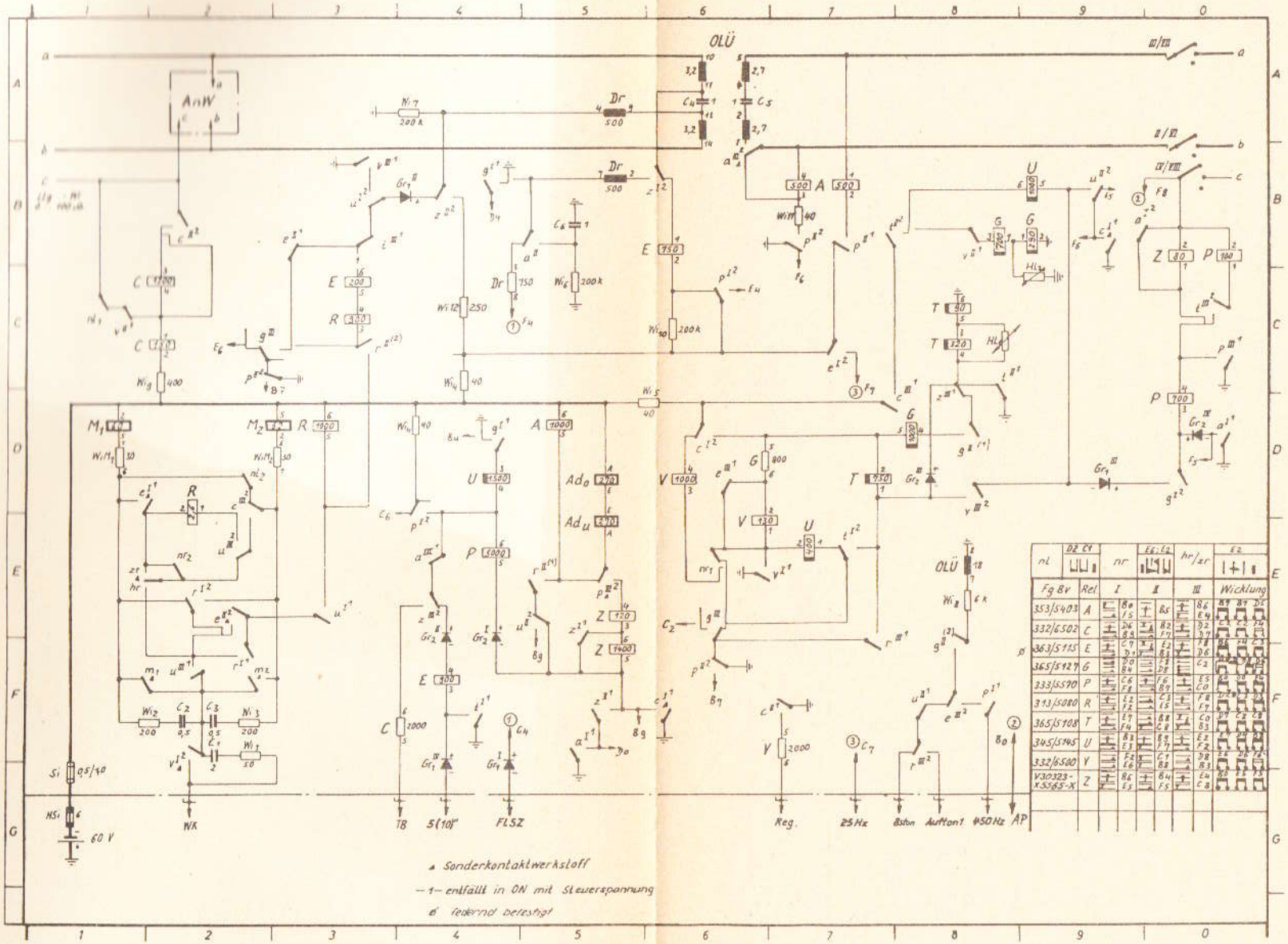

Stromlaufzeichnung des LW 55 vs

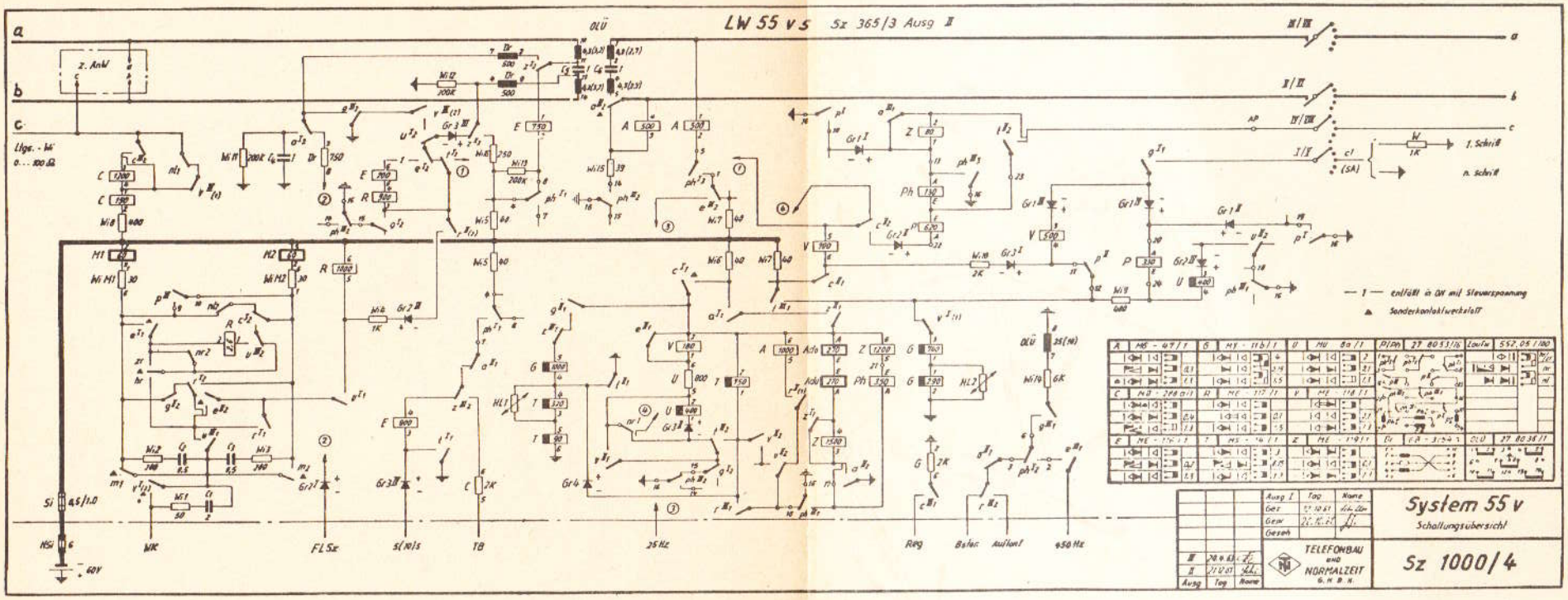

Netzplan eines Ortsnetzes mit 3 GrVSt-Bereichen

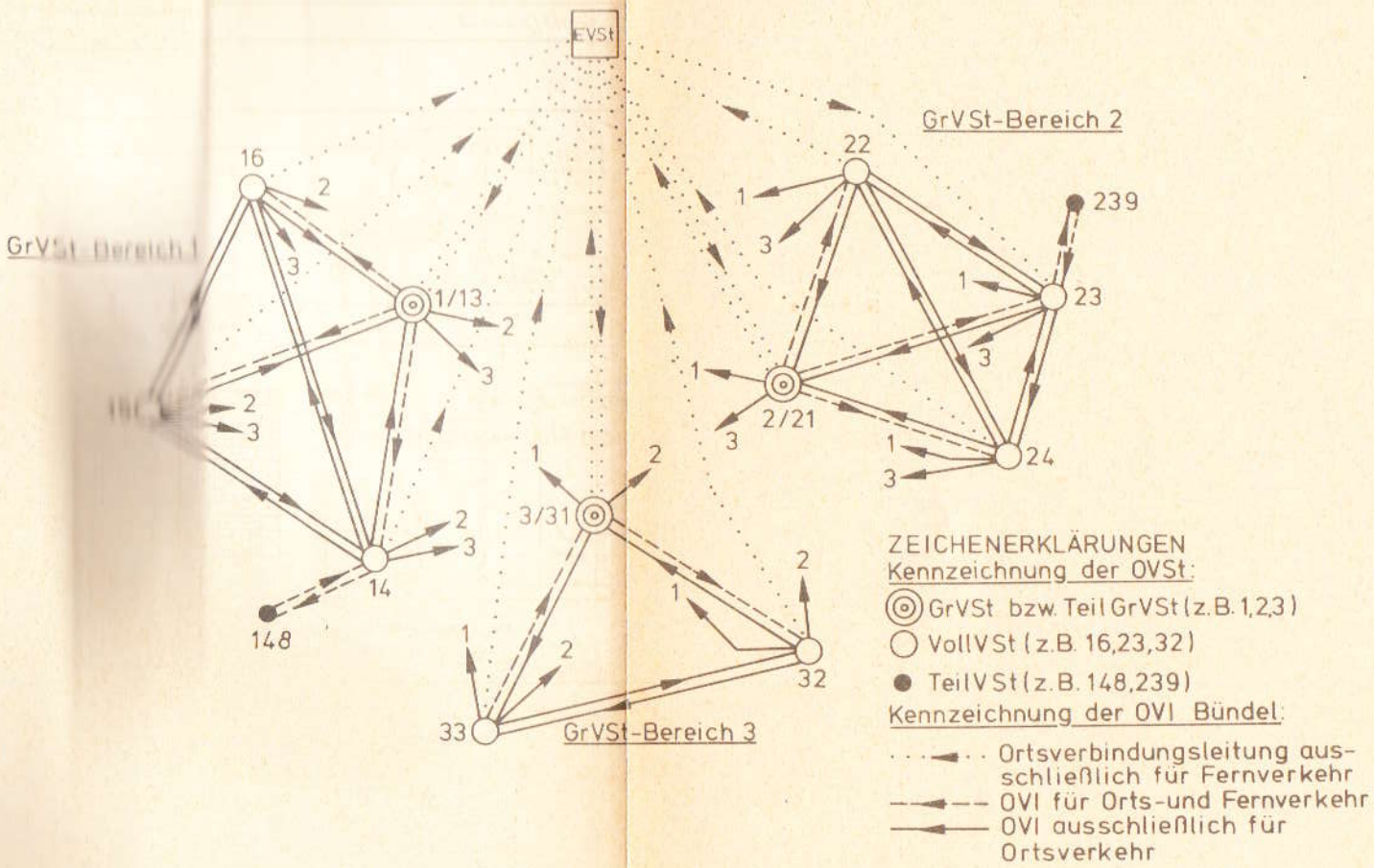

Übersichtsplan über den Verbindungsaufbau in einem Ortsnetz mit zwei GrVSt-Bereichen

Anlage 11

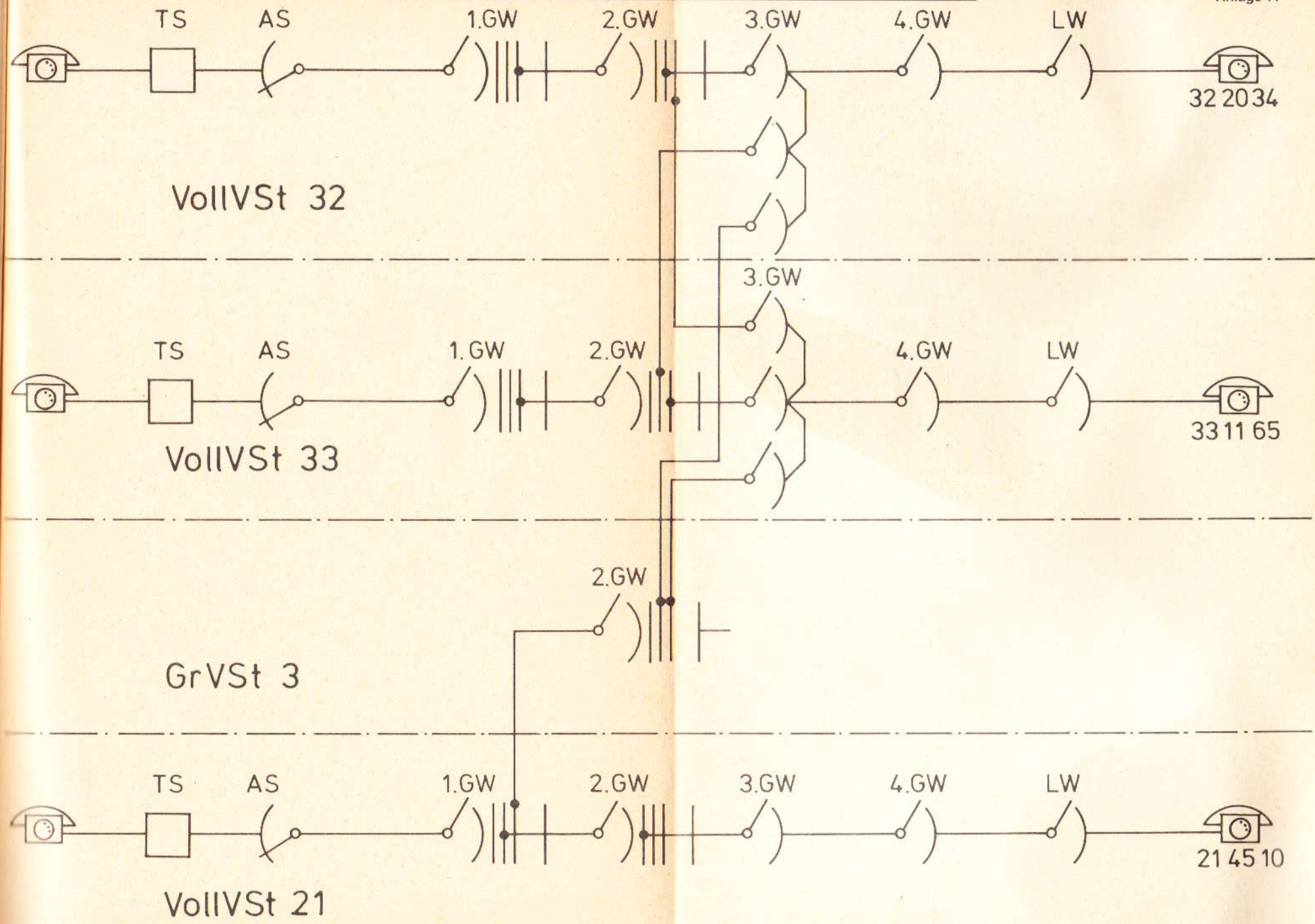

Übersichtsplan über den Verbindungsaufbau in einem Ortsnetz mit drei GrVSt-Bereichen

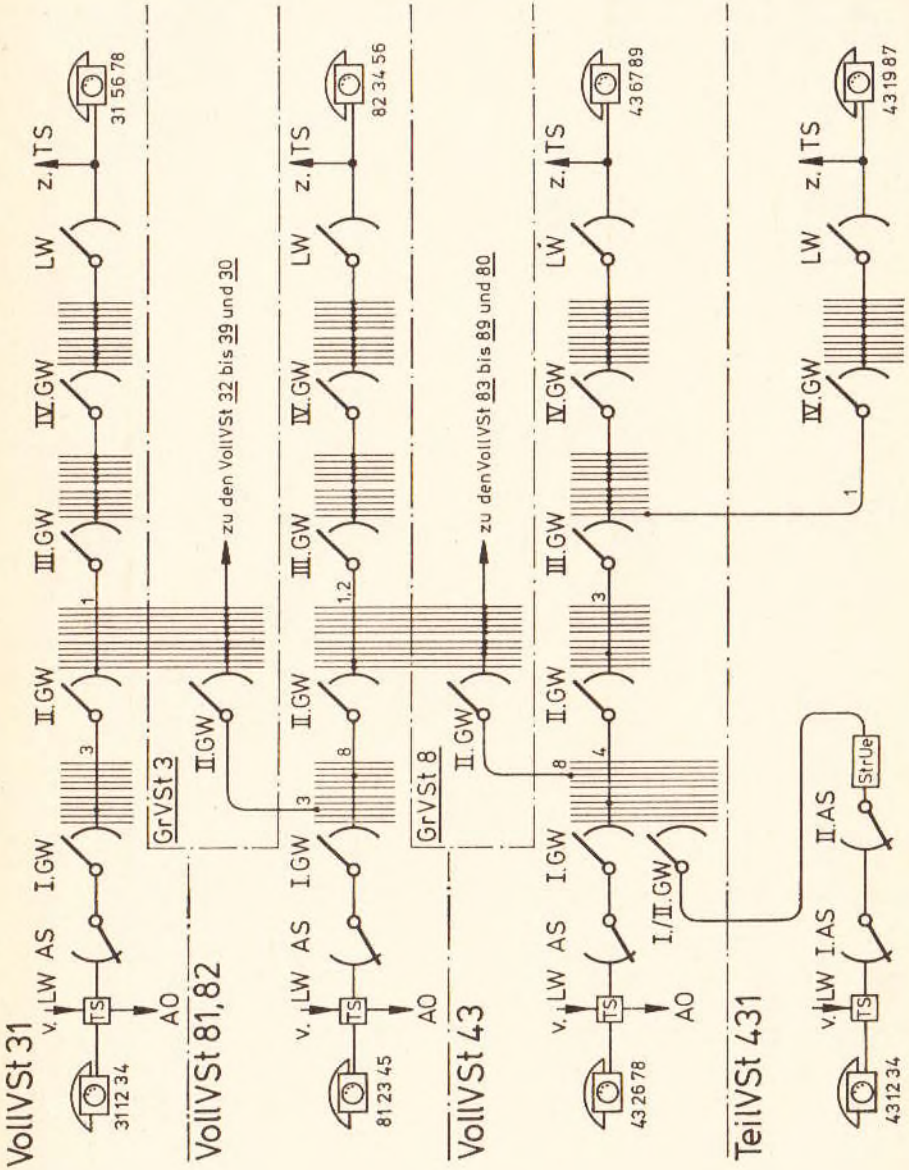

Grundmischungsarten für Mischungen mit begrenzter Erreichbarkeit

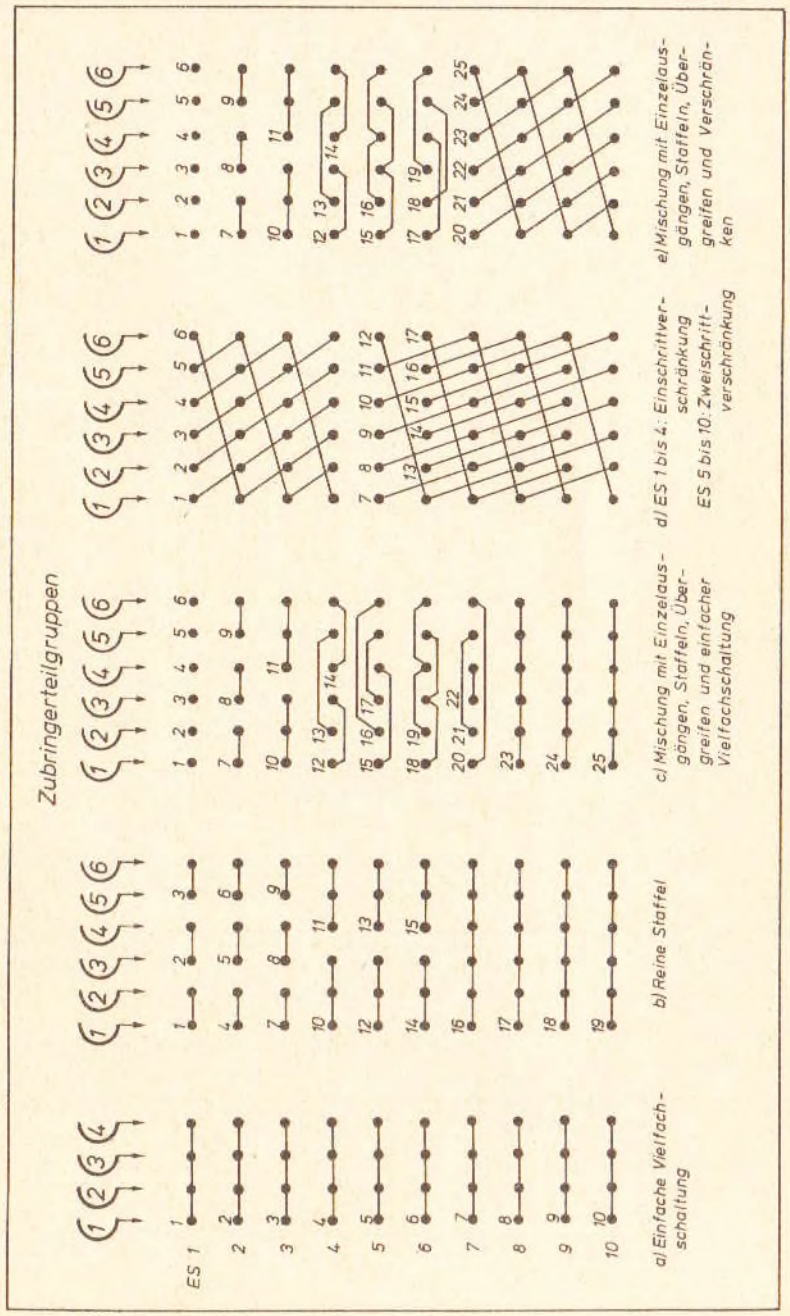

fernmeldelehrliing

Bildzeichen für Mischungspläne

Schalt- bzw. Bildzeichen	Bedeutung der Zeichen
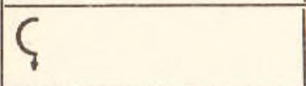	Gestellrahmen, Einzelrahmen oder Rahmen der Zubringergruppe (auch Zubringerteilgruppe). Die Pfeilspitze zeigt an, von welchem Rahmen Verbindungskabel zum Zwischenverteiler geschaltet sind.
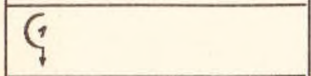	Gestellrahmen 1
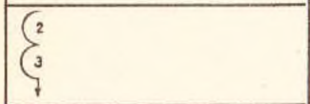	Wählerausgänge der Gestellrahmen 2 und 3 sind am Gestellrahmen vielfachgeschaltet.
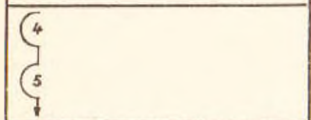	Wählerausgänge der Gestellrahmen 4 und 5 sind am Zwischenverteiler vielfachgeschaltet.
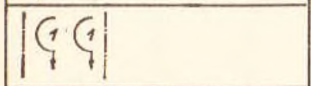	Gestellrahmen 1 ist unterteilt (Bandvielfach geschnitten), so daß er 20 Ausgänge aufweist.
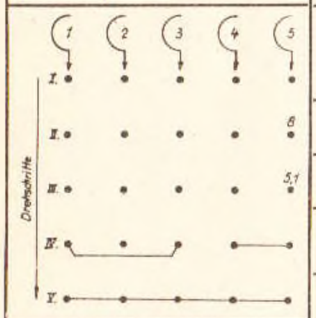	Gestellrahmen 1 bis 5
	Leitungsnummer zur Abnehmergruppe
	Ausgang führt zum Wähler 1 des Gestellrahmens 5.
	Parallelschaltung der Drehschritte (Wählerausgänge) IV der Gestellrahmen 1 und 3 und 4 und 5 (Parallelschaltung am Zwischenverteiler).
	Parallelschaltung der Drehschritte (Wählerausgänge) V der Gestellrahmen 1, 2, 3, 4 und 5.
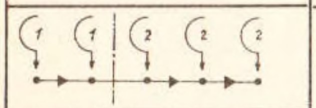	Parallelschaltung der Drehschritte (Wählerausgänge) innerhalb des Gestellrahmens (Darstellung nur üblich, wenn das Bandvielfach geschnitten ist).
60/20	Mischungsverhältnis 60 zu 20; 60 Ausgänge sind auf 20 Abnehmerschaltglieder oder Leitungen gemischt.
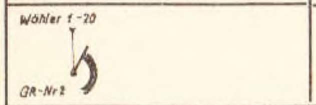	Gestellrahmen mit HDW als Abnehmerschaltglieder.

AL-Zentrales Deckblatt (Blatt 01)

AL	VSTKNR	VST-ART	ON-NAME	VST-NAME
PLANUNG	221 012 M	VOLLVST	KOELN	EIGELSTEIN

OPD	ORDZ	PLNR	LFA	BLATT	ANZ	AUSG	DATUM	AUFG	GEPR
KLN	2289	0172252	4989	001	023	0104	130777		

RAUMANGABEN GEBAEUDEART KONVENTIONELL

GESCHOSS	RAUM NR	NUTZUNG	RAUMSKIZZE AL-DECKBLATT	BLATT
ERDG	06	VT-RAUM	A39922-A1041-A2-1-33 A39922-A1041-A100-1-33	002
ERDG	07	ERG-RAUM	A39922-A1041-A2-1-33 A39922-A1041-A100-1-33	003
1.OG	08	V-RAUM 2	A39922-A1041-A1-1-33 A39922-A1041-A100-1-33	2 004
1.OG	09	PRUM-RAUM	A39922-A1041-A1-1-33 A39922-A1041-A100-1-33	1 005
1.OG	10	V-RAUM 1	A39922-A1041-A1-1-33 A39922-A1041-A100-1-33	1 006

60V-HAUPTVERBRAUCHERLEITUNG

STRKR NR	ART	SI A	SLTG A	QMM	VLTG RAUM	GRH	A	QMM	ABM	BEMERKUNGEN
01	+/-LTG				10	01-10		185		NYY
02	+/-LTG				10	11-20		185		NYY
					09	21		25		NYA
03	+/-LTG				08	22-26		120		NYA
04	+/-LTG				07	01-05		25		NYA
05	RSM 60VA				10	20		6		NYM

Copying of this document, and giving it to others and the use or communication of the contents thereof, are forbidden without express authority. Offenders are liable to the payment of damages. All rights are reserved in the event of the grant of a patent or the registration of a utility model or design.

Weitergabe sowie Vervielfältigung dieser Unterlage, Verwertung und Mitteilung ihres Inhalts nicht gestattet, soweit nicht ausdrücklich zugestanden. Zuwiderhandlungen verpflichten zu Schadenersatz. Alle Rechte für den Fall der Patenterteilung oder GM-Eintragung vorbehalten.

Sin nuestra expresa autorización, queda terminantemente prohibida la reproducción total o parcial de este documento, así como su uso indebido y/o su exhibición o comunicación a terceros. De los infractores se exigirá el correspondiente resarcimiento de daños y perjuicios. Se reserva todos los derechos para el caso de concesión de patente de invención o el registro de Modelo de Utilidad o Diseño Industrial.

FOLGE 04	Datum 30.03.77 Bearb. TOT Gepr. TOT Norm. BEREICH FG	VOLLVST KOELN 12 EIGELSTEIN AL-ZENTR DECKBLATT KLN
1977 25 13.07.77 M06	Siemens AG	A39922-A1041-A100-1-33 — Blatt 01+
TR / Zust. / Mitteilung / Datum / Name		

AL-Deckblatt (Blatt 02)

AL PLANUNG	VSTKNR 221 012	M	DPD KLN	PLNR 0172252	BLATT 002	AUSG DATUM 0104 130777	AUFG

GESTELLREIHEN ERDG RAUM 06 VT-RAUM

GRPLNR	AUS BAU	L:GRH VORH	BE-NENNUNG	BUCHT/REIHE VORHANDEN	L:GRH GEPL	BUCHT/REIHE GEPLANT	BLATT
060001		10800	HVT/SF71	501-560			
9901			SF71	501-505			
9902			SF71	506-510			
9801		6150	ZVT	501-531			101

Copying of this document, and giving it to others and the use or communication of the contents thereof, are forbidden without express authority. Offenders are liable to the payment of damages. All rights are reserved in the event of the grant of a patent or the registration of a utility model or design.

Weitergabe sowie Vervielfältigung dieser Unterlage, Verwertung und Mitteilung ihres Inhalts nicht gestattet soweit nicht ausdrücklich zugesichert. Zuwiderhandlungen verpflichten zu Schadenersatz. Alle Rechte für den Fall der Patenterteilung oder GM-Eintragung vorbehalten.

Sin nuestra expresa autorización queda terminantemente prohibida la reproducción total o parcial de este documento, así como su uso indebido y/o su exhibición o comunicación a terceros. De los infractores se exigirá el correspondiente resarcimiento de daños y perjuicios. Se reserva todos los derechos para el caso de la concesión de patente de invención o el registro de Modelo Industrial.

FOLGE 04			Datum	30.03.77	VOLLVST
			Bearb.	TOT	KOELN
			Gepr.	TOT	12 EIGELSTEIN
			Norm.		AL-DECKBLATT
			BEREICH FG		KLN
1977 25	13.07.77	M06	Siemens AG		A39922-A1041-A100-1-33

Blatt 02+

TR | Zust. | Mitteilung | Datum | Name

Fg 9503 (TA 4/4) 8.76 Mat.-Nr.: 004 26 525 Wöhrle Druck Raslatt 57-0315

AL-Deckblatt (Blatt 03)

AL PLANUNG	VSTKNR 221 012	M	DPD KLN	PLNR 0172252	BLATT 003	AUSG DATUM 0104 130777	AUFG

GESTELLREIHEN ERDG RAUM 07 ERG-RAUM

RAUM GRH	AUS BAU	L:GRH MM	RSM GR	GSR NR	ART	LP	16 KHZ	ZLTG GR-GR	SI	QMM	A	BLATT
0701		3640	1	1	DF				1	16	10	201
02		3640	1	1	DF				1	16	08	201
03		3640										201
04		3640	1	1	DF				1	16	22	202
05		3640	1	1	DF				1	16	22	202

Copying of this document, and giving it to others and the use or communication of the contents thereof, are forbidden without express authority. Offenders are liable to the payment of damages. All rights are reserved in the event of the grant of a patent or the registration of a utility model or design.

Weitergabe sowie Vervielfältigung dieser Unterlage, Verwertung und Mitteilung ihres Inhalts nicht gestattet soweit nicht ausdrücklich zugesichert. Zuwiderhandlungen verpflichten zu Schadenersatz. Alle Rechte für den Fall der Patenterteilung oder GM-Eintragung vorbehalten.

Sin nuestra expresa autorización queda terminantemente prohibida la reproducción total o parcial de este documento, así como su uso indebido y/o su exhibición o comunicación a terceros. De los infractores se exigirá el correspondiente resarcimiento de daños y perjuicios. Se reserva todos los derechos para el caso de la concesión de patente de invención o el registro de Modelo Industrial.

FOLGE 04			Datum	30.03.77	VOLLVST
			Bearb.	TOT	KOELN
			Gepr.	TOT	12 EIGELSTEIN
			Norm.		AL-DECKBLATT
			BEREICH FG		KLN
1977 25	13.07.77	M06	Siemens AG		A39922-A1041-A100-1-33

Blatt 03+

TR | Zust. | Mitteilung | Datum | Name

Fg 9503 (TA 4/4) 6.76 Mat.-Nr.: 004 26 526 Wöhrle Druck Raslatt 57-0315

AL-Deckblatt (Blatt 04)

AL	VSTKNR		OPD	PLNR	BLATT	AUSG	DATUM	AUFG
PLANUNG	221	D12 M	KLN	0172252	004	0104	130777	

GESTELLREIHEN 1.DG RAUM 08 V-RAUM 2

RAUM GRM	AUS BAU	L:GRH MM	RSM GR	GSR NR	ART	LP	16 KHZ	ZLTG GR-GR	SI	QMM	A	BLATT
0822		5930	1	1	DF				1	16	06	301
23		5930	1	1	DF				1	16	06	301
24		5930	1	1	DF				1	16	06	301
25		5930	1	1	DF				1	16	06	302
26		5930	1	1	DF				1	16	06	302

Copying of this document, and giving it to others and the use or communication of the contents thereof, are forbidden without express authority. Offenders are liable to the payment of damages. All rights are reserved in the event of the grant of a patent or the registration of a utility model or design.

Weitergabe sowie Vervielfältigung dieser Unterlage, Verwertung und Mitteilung ihres Inhalts nicht gestattet soweit nicht ausdrücklich zugestanden. Zuwiderhandlungen verpflichten zu Schadenersatz. Alle Rechte für den Fall der Patenterteilung oder GM Eintragung vorbehalten.

Sin nuestra expresa autorización, queda terminantemente prohibida la reproducción total o parcial de este documento, así como su uso indebido y/o su exhibición o comunicación a terceros. De los infractores se exige el correspondiente resarcimiento de daños y perjuicios. Se reserva todos los derechos para el caso de la concesión de patente de invención o el registro de Modelo Industrial.

FOLGE 04	Datum	30.03.77	VOLLVST		
	Bearb.	TOT	KOELN		
	Gepr.	TOT	12 EIGELSTEIN		
	Norm.		AL-DECKBLATT		
	BEREICH FG		KLN		
Siemens AG			A39922-A1041-A100-1-33	Blatt 04+	
1977 25 13.07.77 M06					

TR | Zust. | Mitteilung | Datum | Name

AL-Deckblatt (Blatt 05)

AL	VSTKNR		OPD	PLNR	BLATT	AUSG	DATUM	AUFG
PLANUNG	221	D12 M	KLN	0172252	005	0104	130777	

GESTELLREIHEN 1.DG RAUM 09 PRUM-RAUM

RAUM GRM	AUS BAU	L:GRH MM	RSM GR	GSR NR	ART	LP	16 KHZ	ZLTG GR-GR	SI	QMM	A	BLATT
0921		3080	1	1	DF		1		1	16	07	401

Copying of this document, and giving it to others and the use or communication of the contents thereof, are forbidden without express authority. Offenders are liable to the payment of damages. All rights are reserved in the event of the grant of a patent or the registration of a utility model or design.

Weitergabe sowie Vervielfältigung dieser Unterlage, Verwertung und Mitteilung ihres Inhalts nicht gestattet soweit nicht ausdrücklich zugestanden. Zuwiderhandlungen verpflichten zu Schadenersatz. Alle Rechte für den Fall der Patenterteilung oder GM Eintragung vorbehalten.

Sin nuestra expresa autorización, queda terminantemente prohibida la reproducción total o parcial de este documento, así como su uso indebido y/o su exhibición o comunicación a terceros. De los infractores se exige el correspondiente resarcimiento de daños y perjuicios. Se reserva todos los derechos para el caso de la concesión de patente de invención o el registro de Modelo Industrial.

FOLGE 04	Datum	30.03.77	VOLLVST		
	Bearb.	TOT	KOELN		
	Gepr.	TOT	12 EIGELSTEIN		
	Norm.		AL-DECKBLATT		
	BEREICH FG		KLN		
Siemens AG			A39922-A1041-A100-1-33	Blatt 05+	
1977 25 13.07.77 M06					

TR | Zust. | Mitteilung | Datum | Name

fernmeldelehrliing

AL-Deckblatt (Blatt 06)

AL PLANUNG — VSTKNR 221 012 M — OPD KLN — PLNR 0172252 — BLATT 006 — AUSG 0104 — DATUM 130777 — AUFG

GESTELLREIHEN 1.OG RAUM 10 V-RAUM 1

RAUM GRH	AUS BAU	L:GRH MM	RSM GR	GSR NR	ART	LP	16 KHZ	ZLTG GR-GR	SI	QMM	A	BLATT
1001		9480	1	1	DF		1		1	16	24	501
02		9480	1	1	DF				1	16	22	501
03		9480	1	1	DF		2		1	16	26	502
04		9480	1	1	DF				1	16	22	502
05		9480	1	1	DF		1		1	16	26	503
06		9480	1	1	DF				1	16	22	503
07		9480	1	1	DF		2		1	16	25	504
08		9480	1	1	DF				1	16	22	504
09		9480	1	1	DF		1		1	16	26	505
10		9480	1	1	DF				1	16	22	505
11		9480	1	1	DF		2		1	16	26	506
12		9480	1	1	DF				1	16	22	506
13		9480	1	1	DF		1		1	16	26	507
14		9480	1	1	DF				1	35	45	507
15		9480	1	1	DF				1	35	45	508
16		9480	1	1	DF		2		1	25	29	508
17		9480	1	1	DF		1		1	16	19	509
18		9480										509
19		9480	1	1	DF		2		1	16	13	510
20		9480	1	1	DF		1		1	16	20	511

1 SIGNALTABLEAU IM BETRIEBSGANG ZWISCHEN GRH 1019-1020
AN DER DECKE

FOLGE 04		Datum	30.03.77	VOLLVST	
		Bearb.	TOT	KOELN	
		Gepr.	TOT	12 EIGELSTEIN	
		Norm.		AL-DECKBLATT	
		BEREICH FG		KLN	
1977 25	13.07.77 M06	Siemens AG		A39922-A1041-A100-1-33	Blatt 06-
Zust. Mitteilung	Datum Name				

Fg 9503 (TA 4/4) 6.76 Mat. Nr.: 004 26 525 — Wöhrle-Druck Rastatt 57 0315

AL-GR-Auflistung (Blatt 01)

AL PLANUNG — VSTKNR 221 012 M — OPD KLN — PLNR 0172252 — BLATT 501 — AUSG 0104 — DATUM 130777 — AUFG

GRPLNR	C:GR	AUS BAU	BENENNUNG	GR-NR/HDT	V	GN	FL SZ	SS	WL	F	VIELF KLINKE PR GW	BBR
100100	8ABL		GER									115
01	2ABA		GR:FEAD	1	1N	1		1	1			560
02	2ABA	0	GR:FEAD	2	1N	1		2	1			560
03	1KBA		GR:1.GW	1	1N	1						555
04	1KBA		GR:1.GW	2	1N	1						555
05	1KBA		GR:1.GW	3	1N	1						555
			FREI									135
06	1MBD		GR:4.GW	1	1N	1						515
07	1MBD		GR:4.GW	2	1N	1						515
08	1MBD		GR:4.GW	3	1N	1						515
09	1BLA		GR:TS/AS	310	1N	1					1	515
10	1HCB		GR:LW	310	1N	1	11	3	2	1		595
11	1BKA		GR:TS/AS	311/312/313	1N	1					2	630
12	1HCD		GR:LW	311/312/313	1N	1	12	4	2	2		595
13	1BKA		GR:TS/AS	314/315/316	1N	1					1	630
14	1HCD		GR:LW	314/315/316	1N	1	13	5	3	1		595
15	1BKA		GR:TS/AS	317/318/319	1N	1					2	630
16	1HCD		GR:LW	317/318/319	1N	1	14	1	3	2		595
100199	8AAR		GER - SIGNALSEITE									115
100200	8ABL		GER									115
01	1MBD		GR:3.GW	1	1N	1						515
02	1MBD		GR:3.GW	2	1N	1						515
03	1MBD		GR:3.GW	3	1N	1						515
04	1MBD		GR:3.GW	4	1N	1						515
05	1MBD		GR:3.GW	5	1N	1						515
06	1ECB		GR:2.AS	1	1N	1						425
07	1ECB		GR:2.AS	2	1N	1						425
			FREI									10
08	1MBD		GR:4.GW	4	1N	1						515
09	1MBD		GR:4.GW	5	1N	1						515
10	1BLA		GR:TS/AS	320	1N	1					1	515
11	1HCB		GR:LW	320	1N	1	11	2	1	1		595
12	1BKA		GR:TS/AS	321/322/323	1N	1					2	630
13	1HCD		GR:LW	321/322/323	1N	1	12	3	1	2		595
14	1BKA		GR:TS/AS	324/325/326	1N	1					1	630
15	1HCD		GR:LW	324/325/326	1N	1	13	4	2	1		595
16	1BKA		GR:TS/AS	327/328/329	1N	1					2	630
17	1HCD		GR:LW	327/328/329	1N	1	14	5	2	2		595
100299	8AAR		GER - SIGNALSEITE									115

FOLGE 04		Datum	30.03.77	VOLLVST	
		Bearb.	TOT	KOELN	
		Gepr.	TOT	12 EIGELSTEIN	
		Norm.		AL-GR-AUFLISTUNG	
		BEREICH FG		KLN	
1977 25	13.07.77 M06	Siemens AG		A39922-A1041-A115-1-33	Blatt 01+
Zust. Mitteilung	Datum Name				

Fg 9503 (TA 4/4) 6.76 Mat. Nr.: 004 26 525 — Wöhrle-Druck Rastatt 57 0315

AL-GR-Auflistung (Blatt 02)

AL PLANUNG | VSTKNR 221 012 M | OPD KLN | PLNR 0172252 | BLATT 502 | AUSG 0104 | DATUM 130777 | AUFG

GRPLNR	C:GR	AUS BAU	BENENNUNG	GR-NR/HDT	V	GN	PL SZ	SS	WL	VIELF KLINKE F	VIELF KLINKE PR GW	BBR
100300	8ABL		GER									115
01	1KBA		GR:1.GW	4	1N	1						555
02	1KBA		GR:1.GW	5	1N	1						555
03	1KBA		GR:1.GW	6	1N	1						555
04	1KBA		GR:1.GW	7	1N	1						555
05	1KBA		GR:1.GW	8	1N	1						555
			FREI									145
06	1MBD		GR:4.GW	6	1N	1						515
07	1MBD		GR:4.GW	7	1N	1						515
08	1MBD		GR:4.GW	8	1N	1						515
09	1BLA		GR:TS/AS	330	1N	1					1	515
10	1HCB		GR:LW	330	1N	1	11	1	1	1		595
11	1BKA		GR:TS/AS	331/332/333	1N	1					2	630
12	1HCD		GR:LW	331/332/333	1N	1	12	2	1	2		595
13	1BKA		GR:TS/AS	334/335/336	1N	1					1	630
14	1HCD		GR:LW	334/335/336	1N	1	13	3	2	1		595
15	1BKA		GR:TS/AS	337/338/339	1N	1					2	630
16	1HCD		GR:LW	337/338/339	1N	1	14	4	2	2		595
100399	8AAR		GER - SIGNALSEITE									115
100400	8ABL		GER									115
01	1MBD		GR:3.GW	6	1N	2						515
02	1MBD		GR:3.GW	7	1N	2						515
03	1MBD		GR:3.GW	8	1N	2						515
04	1MBD		GR:3.GW	9	1N	2						515
05	1MBD		GR:3.GW	10	1N	2						515
06	1ECB		GR:2.AS	3	1N	2						425
07	1ECB	0	GR:2.AS	4	1N	2						425
			FREI									10
08	1MBD		GR:4.GW	9	1N	2						515
09	1MBD		GR:4.GW	10	1N	2						515
10	1BLA		GR:TS/AS	340	1N	2					1	515
11	1HCB		GR:LW	340	1N	2	11	5	1	1		595
12	1BKA		GR:TS/AS	341/342/343	1N	2					2	630
13	1HCD		GR:LW	341/342/343	1N	2	12	1	1	2		595
14	1BKA		GR:TS/AS	344/345/346	1N	2					1	630
15	1HCD		GR:LW	344/345/346	1N	2	13	2	2	1		595
16	1BKA		GR:TS/AS	347/348/349	1N	2					2	630
17	1HCD		GR:LW	347/348/349	1N	2	14	3	2	2		595
100499	8AAR		GER - SIGNALSEITE									115

FOLGE 04

Datum 30.03.77 | VOLLVST
Bearb TOT | KOELN
Gepr TOT | 12 EIGELSTEIN
Norm | AL-GR-AUFLISTUNG
BEREICH FG | KLN

Siemens AG A39922-A1041-A115-1-33 | Blatt 02+

1977 25 | 13.07.77 | M06
Tit | Zust. | Mitteilung | Datum | Name

AL-GR-Auflistung (Blatt 03)

AL PLANUNG | VSTKNR 221 012 M | OPD KLN | PLNR 0172252 | BLATT 503 | AUSG 0104 | DATUM 130777 | AUFG

GRPLNR	CIGR	AUS BAU	BENENNUNG	GR-NR/HDT	V	GN	FL SZ	SS	WL	VIELF KLINKE F	VIELF KLINKE PR GW	BBR
100500	8ABL		GER									115
01	1KBA		GR:1.GW	9	1N	2						555
02	1KBA		GR:1.GW	10	1N	2						555
03	1KBA		GR:1.GW	11	1N	2						555
04	1KBA		GR:1.GW	12	1N	2						555
05	1KBA		GR:1.GW	13	1N	2						555
			FREI									145
06	1MBD		GR:4.GW	11	1N	2						515
07	1MBD		GR:4.GW	12	1N	2						515
08	1MBD		GR:4.GW	13	1N	2						515
09	1BLA		GR:TS/AS	350	1N	2					1	515
10	1HCB		GR:LW	350	1N	2	11	4	1	1		595
11	1BKA		GR:TS/AS	351/352/353	1N	2					2	630
12	1HCD		GR:LW	351/352/353	1N	2	12	5	1	2		595
13	1BKA		GR:TS/AS	354/355/356	1N	2					1	630
14	1HCD		GR:LW	354/355/356	1N	2	13	1	2	1		595
15	1BKA		GR:TS/AS	357/358/359	1N	2					2	630
16	1HCD		GR:LW	357/358/359	1N	2	14	2	2	2		595
100599	8AAR		GER - SIGNALSEITE									115
100600	8ABL		GER									115
01	1MBD		GR:3.GW	11	1N	2						515
02	1MBD		GR:3.GW	12	1N	2						515
03	1MBD		GR:3.GW	13	1N	2						515
04	1MBD	0	GR:3.GW	14	1N	2						515
05	1MBD	0	GR:3.GW	15	1N	2						515
06	1MBD	0	GR:3.GW	16	1N	2						515
			FREI									345
07	1MBD		GR:4.GW	14	1N	2						515
08	1MBD		GR:4.GW	15	1N	2						515
09	1BLA		GR:TS/AS	360	1N	2					1	515
10	1HCB		GR:LW	360	1N	2	11	3	1	1		595
11	1BKA		GR:TS/AS	361/362/363	1N	2					2	630
12	1HCD		GR:LW	361/362/363	1N	2	12	4	1	2		595
13	1BKA		GR:TS/AS	364/365/366	1N	2					1	630
14	1HCD		GR:LW	364/365/366	1N	2	13	5	2	1		595
15	1BKA	0	GR:TS/AS	367/368/369	1N	2					2	630
16	1HCD	0	GR:LW	367/368/369	1N	2	14	1	2	2		595
100699	8AAR		GER - SIGNALSEITE									115

FOLGE 04

Datum 30.03.77 | VOLLVST
Bearb TOT | KOELN
Gepr TOT | 12 EIGELSTEIN
Norm | AL-GR-AUFLISTUNG
BEREICH FG | KLN

Siemens AG A39922-A1041-A115-1-33 | Blatt 03+

1977 25 | 13.07.77 | M06
Tit | Zust. | Mitteilung | Datum | Name

fernmeldelehrliing

GL-Deckblatt (Blatt 01)

GL	VSTKNR	VST-ART	ON-NAME	VST-NAME
PLANUNG	221 012 M	VOLLVST	KOELN	EIGELSTEIN

OPD	ORDZ	PLNR	LFA	BLATT	ANZ	AUSG	DATUM	AUFG	GEPR
KLN	2289	0172252	4989	001	027	0104	130777		

AUFTRAGS-BEZ.	BEZEICHNUNG DES BAUVORHABENS	PLNR
372224-9423-2039	NEUEINRICHTUNG	0172252

RUFNUMMERNBEREICH

121000- 126999 131000- 137999

UMFANG (AE) UND FASSUNGSVERMOEGEN (BE) NACH INBETRIEBNAHME

ADR	EINRICHTUNG	BEST.AE	BEST.BE		BLATT		
A	TS:EAS	5100	5100		101-107		
A	TS:SAS/EAS	770	770		101-107		
B116	TS TS-GR 55V	550	550		108		
B151	DWUEG 55V	0	450		108		
B152	DWUEGK 55V	450	450		108		
	SUMME	6870	7320				
	VERAENDERUNG	+ 6870	+ 7320				

VOM BEST.AE SIND STILLGELEGTE TS (EINGESTREUTE ZAS,WSTAS) ABZUZIEHEN.

BESTAND DER EINGEBAUTEN FUNKTIONSEINHEITEN (EFE) NACH INBETRIEBNAHME

ADR	EINRICHTUNG	VERAEND	BESTAND		BLATT		NEUE PLANUNG
A	TS:EAS	+ 5100	5100		101-107		- - - - - -
A	TS:SAS/EAS	+ 770	770		101-107		- - - - - -
A	ASG	+ 265	265		101-107		- - - - - -
A	1.AS	+ 290	290		101-107		- - - - - -
A	LW	+ 541	541		101-107		- - - - - -
B116	TS TS-GR 55V	+ 550	550		108		- - - - - -
B151	DWUEG 55V	+ 450	450		108		- - - - - -
B152	DWUEGK 55V	+ 450	450		108		- - - - - -
B201	1 AS	+ 32	32		108		- - - - - -
B202	2 AS	+ 32	32		108		- - - - - -
B203	3 AS	+ 32	32		108		- - - - - -
B204	4 AS	+ 32	32		108		- - - - - -
B205	5 AS	+ 32	32		108		- - - - - -
B206	6 AS	+ 32	32		108		- - - - - -
B207	7 AS	+ 32	32		108		- - - - - -
B208	8 AS	+ 32	32		108		- - - - - -
B209	9 AS	+ 32	32		108		- - - - - -
B200	10 AS	+ 32	32		108		- - - - - -
B211	11 AS	+ 32	32		108		- - - - - -
B212	12 AS	+ 32	32		108		- - - - - -
B301	1 2.AS	+ 24	24		108		- - - - - -
B302	2 2.AS	+ 23	23		108		- - - - - -

FOLGE 04

Datum	30.03.77	VOLLVST
Bearb.	TOT	KOELN
Gepr.	TOT	12 EIGELSTEIN
Norm.		GL-DECKBLATT
BEREICH FG		KLN

Siemens AG A39922-A1041-G100-1-33 Blatt 01+

TR	Zust.	Mitteilung	Datum	Name
	1977	25	13.07.77	M06

GL-Deckblatt (Blatt 02)

GL	VSTKNR	OPD	PLNR	BLATT	AUSG	DATUM	AUFG
PLANUNG	221 012 M	KLN	0172252	002	0104	130777	

ADR	EINRICHTUNG	VERAEND	BESTAND		BLATT		NEUE PLANUNG
B303	3 2.AS	+ 24	24		108		- - - - - -
B421	HD-ANS 1 40-55V	+ 38	38		109		- - - - - -
B422	HD-ANS 2 40-55V	+ 38	38		109		- - - - - -
B423	HD-ANS 3 40-55V	+ 8	8		109		- - - - - -
B441	HD-A) 2DR-GW	+ 2	2		109		- - - - - -
B442	HD-B) 2DR-GW	+ 2	2		109		- - - - - -
B511	FEAD TS 55V	+ 99	99		109		- - - - - -
B513	FEAD AS 55V	+ 4	4		109		- - - - - -
B514	FEAD SCHW55V	+ 1	1		109		- - - - - -
C101	1.GW	+ 720	720		110		- - - - - -
C201	2.GW	+ 504	504		111		- - - - - -
C303	3.GW	+ 306	306		112		- - - - - -
C304	3.GW	+ 128	128		113		- - - - - -
C306	3.GW	+ 506	506		114		- - - - - -
C431	4.GW 131.T.	+ 50	50		115		- - - - - -
C432	4.GW 132.T.	+ 50	50		115		- - - - - -
C433	4.GW 133.T.	+ 50	50		116		- - - - - -
C434	4.GW 134.T.	+ 50	50		116		- - - - - -
C435	4.GW 135.T.	+ 50	50		117		- - - - - -
C436	4.GW 136.T.	+ 40	40		117		- - - - - -
C437	4.GW 137.T.	+ 19	19		118		- - - - - -
C461	4.GW	+ 96	96		119		- - - - - -
C462	4.GW	+ 96	96		120		- - - - - -
C463	4.GW	+ 96	96		121		- - - - - -
C464	4.GW	+ 96	96		122		- - - - - -
C465	4.GW	+ 96	96		123		- - - - - -
C466	4.GW	+ 96	96		124		- - - - - -
D913	PRGW	+ 5	5		125		- - - - - -

BESTAND DER UEBERTRAGUNGEN (UE) NACH INBETRIEBNAHME

	EINRICHTUNG	VERAEND	BESTAND	BESCH		NEUE PLANUNG
	ANUE	+ 1	1	1		- - - - - -
	DWUEG	+ 450	450	400		- - - - - -
	DWUEGK	+ 450	450	414		- - - - - -

FOLGE 04

Datum	30.03.77	VOLLVST
Bearb.	TOT	KOELN
Gepr.	TOT	12 EIGELSTEIN
Norm.		GL-DECKBLATT
BEREICH FG		KLN

Siemens AG A39922-A1041-G100-1-33 Blatt 02-

TR	Zust.	Mitteilung	Datum	Name
	1977	25	13.07.77	M06

GL (Blatt 04)

GL PLANUNG	VSTKNR 221	012	M	OPD KLN	PLNR 0172252	BLATT 104	AUSG 0104	DATUM 130777	AUFG

ADR	RFNR	BE-ART	TS	ASG	1.AS	GR	S55	BDSZ	GRP	LW	GR	S55	BDSZ
A	1310--	S24	110	16	5	-	V	C74	1	19	-	V	C84
	1--	E8	100	3	5		V	C72	1	8		V	C82
	2--	E8	100	3	5		V	C72	1	8		V	C82
	3--	E8	100	3	5	-	V	C72	1	8	-	V	C82
	4--	E8	100	3	5		V	C72	1	8		V	C82
	5--	E8	100	3	5		V	C72	1	8		V	C82
	6--	E8	100	3	5	-	V	C72	1	8	-	V	C82
	7--	E8	100	3	5		V	C72	1	8		V	C82
	8--	E8	100	3	5		V	C72	1	8		V	C82
	9--	E8	100	3	5	-	V	C72	1	8	-	V	C82
A	1320--	S24	110	16	5	-	V	C74	1	19	-	V	C84
	1--	E8	100	3	5		V	C72	1	8		V	C82
	2--	E8	100	3	5		V	C72	1	8		V	C82
	3--	E8	100	3	5	-	V	C72	1	8	-	V	C82
	4--	E8	100	3	5		V	C72	1	8		V	C82
	5--	E8	100	3	5		V	C72	1	8		V	C82
	6--	E8	100	3	5	-	V	C72	1	8	-	V	C82
	7--	E8	100	3	5		V	C72	1	8		V	C82
	8--	E8	100	3	5		V	C72	1	8		V	C82
	9--	E8	100	3	5	-	V	C72	1	8	-	V	C82

Copying of this document, and giving it to others and the use or communication of the contents thereof, are forbidden without express authority. Offenders are liable to the payment of damages. All rights are reserved in the event of the grant of a patent or the registration of a utility model or design.

Weitergabe sowie Vervielfältigung dieser Unterlage, Verwertung und Mitteilung ihres Inhalts nicht gestattet, soweit nicht ausdrücklich zugestanden. Zuwiderhandlungen verpflichten zu Schadenersatz. Alle Rechte für den Fall der Patenterteilung oder GM-Eintragung vorbehalten.

Sin nuestra expresa autorización, queda terminantemente prohibida la reproducción total o parcial de este documento, así como su uso indebido y/o su exhibición o comunicación a terceros. De los infractores se exigirá el correspondiente resarcimiento de daños y perjuicios. Se reserva todos los derechos para el caso de la concesión de patente de invención o el registro de Modelo Industrial.

FOLGE 04			Datum	30.03.77	VOLLVST
			Bearb.	TOT	KOELN
			Gepr.	TOT	12 EIGELSTEIN
			Norm.		GL
			BEREICH FG		KLN
			Siemens AG		A39922-A1041-G101-1-33
1977	25	13.07.77	M06		Blatt 04+
Zust.	Mitteilung	Datum	Name		

GL (Blatt 08)

GL PLANUNG	VSTKNR 221	012	M	OPD KLN	PLNR 0172252	BLATT 108	AUSG 0104	DATUM 130777	AUFG

TLN-ANSCHALTEEINRICHTUNGEN OHNE RUFNUMMERNBINDUNG

ADR	BENENNUNG	BEZ	M	GR-NR	EPL/GR	GR	EFE	BDSZ	EPL	HR/ES
B116	TS TS-GR	55V		1- 3	250	3	550		750	550
B151	DWUEG	55V		1- 9	50	9	450		450	
B152	DWUEGK	55V		11- 19	50	9	450		450	450

ERFORDERLICHE HR UND ES — SUMME 1000

AS FUER DWAS,GSAS UND MUENZ

ADR	GRP	STUFE	BEZ	M	GR-NR	EPL/GR	GR	EFE	BDSZ	EPL	ES
B201	1	AS	55V		1- 2	24	2	32		48	110
B202	2	AS	55V		3- 4	24	2	32		48	110
B203	3	AS	55V		5- 6	24	2	32		48	110
B204	4	AS	55V		7- 8	24	2	32		48	110
B205	5	AS	55V		9- 10	24	2	32		48	110
B206	6	AS	55V		11- 12	24	2	32		48	110
B207	7	AS	55V		13- 14	24	2	32		48	110
B208	8	AS	55V		15- 16	24	2	32		48	110
B209	9	AS	55V		17- 18	24	2	32		48	110
B200	10	AS	55V		19- 20	24	2	32		48	110
B211	11	AS	55V		21- 22	24	2	32		48	110
B212	12	AS	55V		23- 24	24	2	32		48	110
SUMME								384			

VERFUEGBARE HR UND ES — SUMME 1830

2.AS GRUPPEN

ADR	GRP	STUFE	BEZ	M	GR-NR	EPL/GR	GR	EFE	BDSZ	EPL	1.AS
B301	1	2.AS	55V	7093	1	24	1	24		24	100
B302	2	2.AS	55V	7093	2	24	1	23		24	100
B303	3	2.AS	55V	7093	3	24	1	24		24	90
SUMME								71			

Copying of this document, and giving it to others and the use or communication of the contents thereof, are forbidden without express authority. Offenders are liable to the payment of damages. All rights are reserved in the event of the grant of a patent or the registration of a utility model or design.

Weitergabe sowie Vervielfältigung dieser Unterlage, Verwertung und Mitteilung ihres Inhalts nicht gestattet, soweit nicht ausdrücklich zugestanden. Zuwiderhandlungen verpflichten zu Schadenersatz. Alle Rechte für den Fall der Patenterteilung oder GM-Eintragung vorbehalten.

Sin nuestra expresa autorización, queda terminantemente prohibida la reproducción total o parcial de este documento, así como su uso indebido y/o su exhibición o comunicación a terceros. De los infractores se exigirá el correspondiente resarcimiento de daños y perjuicios. Se reserva todos los derechos para el caso de la concesión de patente de invención o el registro de Modelo Industrial.

FOLGE 04			Datum	30.03.77	VOLLVST
			Bearb.	TOT	KOELN
			Gepr.	TOT	12 EIGELSTEIN
			Norm.		GL
			BEREICH FG		KLN
			Siemens AG		A39922-A1041-G101-1-33
1977	25	13.07.77	M06		Blatt 08+
Zust.	Mitteilung	Datum	Name		

GL (Blatt 09)

GL	VSTKNR		OPD	PLNR	BLATT	AUSG	DATUM	AUFG
PLANUNG	221	012 M	KLN	0172252	109	0104	130777	

BESONDERE ANSCHALTEEINRICHTUNGEN HD

ADR	BENENNUNG	BEZ	M	GR-NR	EPL/GR	GR	EFE	BDSZ	EPL	BEM.
B421	HD-ANS 1	40-55V	701	1		< 1	38			
B422	HD-ANS 2	40-55V	701	1		< 1	38			
B423	HD-ANS 3	40-55V	701	1	88	< 1	8		88	
B441	HD-A)	2DR-GW		1		< 1	2			
B442	HD-B)	2DR-GW		1	4	< 1	2		4	

B441 A)U.B)ANSCHALTUNG AN HDUE NACH GW AN FREIE GS SIEHE RV

BESONDERE ANSCHALTEEINRICHTUNGEN FEAD

ADR	BUENDEL AUF	BD	K	Z	BDSZ	URSPRUNG	LTG	UE-ART
B511	FEAD TS	1				HVT	99	99STECKBAR

ADR	BENENNUNG	BEZ	M	GR-NR	EPL/GR	GR	EFE	BDSZ	EPL	ZIEL
B511	FEAD TS	55V		1	99	< 1	99		99	B513
B513	FEAD AS	55V		1	4	< 1	4		4	=21
B514	FEAD SCHW	55V		1	1	< 1	1		1	R.....

FOLGE 04				Datum	30.03.77	VOLLVST	
				Bearb.	TOT	KOELN	
				Geprüft	TOT	12 EIGELSTEIN	
				Norm.		GL	
				BEREICH FG		KLN	
				Siemens AG		A39922-A1041-G101-1-33	Blatt 09+
1977	25	13.07.77	M06				
TR	Zust.	Mitteilung	Datum	Name			

Copying of this document, and giving it to others and the use or communication of the contents thereof, are forbidden without express authority. Offenders are liable to the payment of damages. All rights are reserved in the event of the grant of a patent or the registration of a utility model or design.

Weitergabe sowie Vervielfältigung dieser Unterlage, Verwertung und Mitteilung ihres Inhalts nicht gestattet soweit nicht ausdrücklich zugestanden. Zuwiderhandlungen verpflichten zu Schadenersatz. Alle Rechte für den Fall der Patenterteilung oder GM-Eintragung vorbehalten.

Sin nuestra expresa autorización, queda terminantemente prohibida la reproducción total o parcial de este documento, así como su uso indebido y/o su exhibición o comunicación a terceros. De los daños que pudieran ocasionarse responderán los infractores y quedan reservados todos los derechos para el caso de concesión de patente de invención o el registro de Modelo Industrial.

GL (Blatt 10)

GL	VSTKNR		OPD	PLNR	BLATT	AUSG	DATUM	AUFG
PLANUNG	221	012 M	KLN	0172252	110	0104	130777	

ADR	BUENDEL AUF	BD	K	Z	BDSZ	URSPRUNG	LTG	UE-ART
C101	1.GW	1			C75	A 12 ASG	265	265
		2				8200	32	32
		3				8201	32	32
		4				8202	32	32
		5				8203	32	32
		6				8204	32	32
		7				8205	32	32
		8				8206	32	32
		9				8207	32	32
		10				8208	32	32
		11				8209	32	32
		12				8211	32	32
		13				8212	32	32
		14				8301	24	24
		15				8302	23	23
		16				8303	24	24

ADR	STUFE	BEZ	M	GR-NR	EPL/GR	GR	EFE	BESCH	RES	EPL
C101	1.GW	55V	011	1- 14	24	14				
				33- 48	24	16	720	720	0	720

GS	K	AUS	VC	ES	HGS	AUSG	M	LTG	UE-ART	BDSZ	ZIEL	Z
1	10	300		2		300	111	106	106		C201	
2	10	300		12		300	112	75	75		2	0
3	10	300		22		300	113	44	44		3	0
4	10	300		32		300	114	58	58		4	0
5	10	300		42		300	115	60	60		5	0
6	10	300		52		300	116	32	32		6	0
7	10	300		62		300	117	60	60		7	0
8	10	300		72		300	118	58	58		8	0
9	10	300		82		300	119	69	69		9 F	0
0	19	570		92		570	110	185	185		221 F22	0

C101 GSDIMIT STOER.SIGN.65 UEBER DIREKTE SIGNALADERN

FOLGE 04				Datum	30.03.77	VOLLVST	
				Bearb.	TOT	KOELN	
				Geprüft	TOT	12 EIGELSTEIN	
				Norm.		GL	
				BEREICH FG		KLN	
				Siemens AG		A39922-A1041-G101-1-33	Blatt 10+
1977	25	13.07.77	M06				
TR	Zust.	Mitteilung	Datum	Name			

Copying of this document, and giving it to others and the use or communication of the contents thereof, are forbidden without express authority. Offenders are liable to the payment of damages. All rights are reserved in the event of the grant of a patent or the registration of a utility model or design.

Weitergabe sowie Vervielfältigung dieser Unterlage, Verwertung und Mitteilung ihres Inhalts nicht gestattet soweit nicht ausdrücklich zugestanden. Zuwiderhandlungen verpflichten zu Schadenersatz. Alle Rechte für den Fall der Patenterteilung oder GM-Eintragung vorbehalten.

Sin nuestra expresa autorización, queda terminantemente prohibida la reproducción total o parcial de este documento, así como su uso indebido y/o su exhibición o comunicación a terceros. De los daños que pudieran ocasionarse responderán los infractores y quedan reservados todos los derechos para el caso de concesión de patente de invención o el registro de Modelo Industrial.

ML 1.GW-LTG, GS O

ZUBRINGER: 1. GW

1 40 GS 0 ES	2 41 ABN LTG	3 42 ZUB GR	4 43 ABN LTG	5 44 ZUB GR	6 45 ABN LTG	7 46 ZUB GR	8 47 ABN LTG	9 48 ZUB GR	10 ABN LTG	11 ZUB GR	12 ABN LTG	13 ZUB GR	14 ABN LTG	33 ZUB GR	34 ABN LTG	35 ZUB GR	36 ABN LTG	37 ZUB GR	38 ABN LTG	39 ZUB GR
92	1	1	2	2	3	3	4	4	5	5	6	6	7	7	8	8	9	9	10	10
93	140	46	145	47	150	48	121	1	126	2	131	3	136	4	141	5	146	6	122	7
94		48		1		2		3		4		5		6		7		8		9
95	74	47	84	48	61	1	71	2	81	3	65	4	75	5	85	6	68	7	78	8
96		43		44		45		46		47		48		1		2		3		4
97		45	184	46		47		48	181	1		2		3	185	4		5		6
98		44		45		46		47		48		1		2		3		4		5
99	37	40	47	41	57	42	40	43	50	44	60	45	34	46	44	47	54	48	31	1
100		42		43		44		45		46		47		48		1		2		3
101		41		42		43		44		45		46		47		48		1		2
102		37		38		39		40		41		42		43		44		45		46
103	113	39	97	40	107	41	117	42	100	43	110	44	120	45	94	46	104	47	114	48
104		38		39		40		41		42		43		44		45		46		47
105		34		35		36		37		38		39		40		41		42		43
106		36		37		38		39		40		41		42		43		44		45
107	169	35	179	36	153	37	163	38	173	39	157	40	167	41	177	42	160	43	170	44
108		13		14		33		34		35		36		37		38		39		40
109		11		12		13		14		33		34		35		36		37		38
110		10		11		12		13		14		33		34		35		36		37
92	11	11	12	12	13	13	14	14	15	33	16	34	17	35	18	36	19	37	20	38
93	127	8	132	9	137	10	142	11	147	12	123	13	128	14	133	33	138	34	143	35
94		10		11		12		13		14		33		34		35		36		37
95	88	9	62	10	72	11	82	12	66	13	76	14	86	33	69	34	79	35	89	36
96		5		6		7		8		9		10		11		12		13		14
97		7		8		9	182	10		11		12		13		14		33		34
98		6		7		8		9		10		11		12		13		14		33
99	41	2	51	3	35	4	45	5	55	6	38	7	48	8	58	9	32	10	42	11
100		4		5		6		7		8		9		10		11		12		13
101		3		4		5		6		7		8		9		10		11		12
102		47		48		1		2		3		4		5		6		7		8
103	91	1	101	2	111	3	95	4	105	5	115	6	98	7	108	8	118	9	92	10
104		48		1		2		3		4		5		6		7		8		9
105		44		45		46		47		48		1		2		3		4		5
106		46		47		48		1		2		3		4		5		6		7
107	180	45	154	46	164	47	174	48	151	1	161	2	171	3	155	4	165	5	175	6
108		41		42		43		44		45		46		47		48		1		2
109		39		40		41		42		43		44		45		46		47		48
110		38		39		40		41		42		43		44		45		46		47

$Q = \frac{570}{185}$

K= 19
G= 30
N= 185

ENTWICKELT AUS –M248–

Datum / Bearb. / Gepr. / Norm / BEREICH FG

VOLLVST 12
KOELN
1. GW-LTG
GSO

ML

Blatt 1

150777 TOT
Ausg. / Mitteilung / Datum / Name

Siemens AG

A 39922-A1041-M110-1-33

TR

Copying of this document, and giving it to others and the use or communication of the contents thereof, are forbidden without express authority. Offenders are liable to the payment of damages. All rights are reserved in the event of the grant of a patent or the registration of a utility model or design.

Weitergabe sowie Vervielfältigung dieser Unterlage, Verwertung und Mitteilung ihres Inhalts nicht gestattet, soweit nicht ausdrücklich zugestanden. Zuwiderhandlungen verpflichten zu Schadenersatz. Alle Rechte für den Fall der Patenterteilung oder GM-Eintragung vorbehalten.

Sin nuestra expresa autorización, queda terminantemente prohibida la reproducción total o parcial de este documento, así como su uso indebido y/o su exhibición o comunicación a terceros. De los infractores se exigirá el correspondiente resarcimiento de daños y perjuicios. Se reserva todos los derechos para el caso de la concesión de patente de invención o el registro de Modelo Industrial.

MT 1.GW-LTG, GS O

ZUBRINGER: 1. GW

1 40 GS 0 ES	2 41 ZUB GR	3 42 ABN LTG	4 43 ZUB GR	5 44 ABN LTG	6 45 ZUB GR	7 46 ABN LTG	8 47 ZUB GR	9 48 ABN LTG	10 ZUB GR	11 ABN LTG	12 ZUB GR	13 ABN LTG	14 ZUB GR	33 ABN LTG	34 ZUB GR	35 ABN LTG	36 ZUB GR	37 ABN LTG	38 ZUB GR	39 ABN LTG
92	1	1*	2	2*	3	3*	4	4*	5	5*	6	6*	7	7*	8	8*	9	9*	10	10*
93		121*		126*		131*		136*		141*		146*		122*		127*		132*		137*
94		145		150		121		126		131		136		141		146		122		127
95		61*		71*		81*		65*		75*		85*		68*		78*		88*		62*
96		75		85		68		78		88		62		72		82		66		76
97		181*		65		75		185*		68		78		88		82		72		182*
98		65		75		185		68		78		88		62		72		182		66
99		31*		41*		51*		35*		45*		55*		38*		48*		58*		32*
100		44		54		31		41		51		35		45		55		38		48
101		54		31		41		51		35		45		55		38		48		58
102		35		45		55		38		48		58		32		42		52		36
103		91*		101*		111*		95*		105*		115*		98*		108*		118*		92*
104		101		111		95		105		115		98		108		118		92		102
105		115		98		108		118		92		102		112		96		106		116
106		95		105		115		98		108		118		92		102		112		96
107		151*		161*		171*		155*		165*		175*		158*		168*		178*		152*
108		165		175		158		168		178		152		162		172		156		166
109		158		168		178		152		162		172		156		166		176		159
110		168		178		152		162		172		156		166		176		159		169
92	11	11*	12	12*	13	13*	14	14*	33	15*	34	16*	35	17*	36	18*	37	19*	38	20*
93		142*		147*		123*		128*		133*		138*		143*		148*		124*		129*
94		132		137		142		147		123		128		133		138		143		148
95		72*		82*		66*		76*		86*		69*		79*		89*		63*		73*
96		86		69		79		89		63		73		83		67		77		87
97		66		76		86		69		79		89		63		73		183*		67
98		76		86		69		79		89		63		73		183		67		77
99		42*		52*		36*		46*		56*		39*		49*		59*		33*		43*
100		58		32		42		52		36		46		56		39		49		59
101		32		42		52		36		46		56		39		49		59		33
102		46		56		39		49		59		33		43		53		37		47
103		102*		112*		96*		106*		116*		99*		109*		119*		93*		103*
104		112		96		106		116		99		109		119		93		103		113
105		99		109		119		93		103		113		97		107		117		100
106		106		116		99		109		119		93		103		113		97		107
107		162*		172*		156*		166*		176*		159*		169*		179*		153*		163*
108		176		159		169		179		153		163		173		157		167		177
109		169		179		153		163		173		157		167		177		160		170
110		179		153		163		173		157		167		177		160		170		180

$Q = \frac{570}{185}$

K= 19
G= 30
N= 185

*LTG. BZW. WAEHLER IST AN DIESER STELLE ANGESCHALTET

ENTWICKELT AUS –M248–

Datum / Bearb. / Gepr. / Norm / BEREICH FG

VOLLVST 12
KOELN
1. GW-LTG
GSO

MT

Blatt 2

150777 TOT
Ausg. / Mitteilung / Datum / Name

Siemens AG

A 39922-A1041-M110-1-33

TR

Copying of this document, and giving it to others and the use or communication of the contents thereof, are forbidden without express authority. Offenders are liable to the payment of damages. All rights are reserved in the event of the grant of a patent or the registration of a utility model or design.

Weitergabe sowie Vervielfältigung dieser Unterlage, Verwertung und Mitteilung ihres Inhalts nicht gestattet, soweit nicht ausdrücklich zugestanden. Zuwiderhandlungen verpflichten zu Schadenersatz. Alle Rechte für den Fall der Patenterteilung oder GM-Eintragung vorbehalten.

Sin nuestra expresa autorización, queda terminantemente prohibida la reproducción total o parcial de este documento, así como su uso indebido y/o su exhibición o comunicación a terceros. De los infractores se exigirá el correspondiente resarcimiento de daños y perjuicios. Se reserva todos los derechos para el caso de la concesión de patente de invención o el registro de Modelo Industrial.

Fg 9504 (TA 3/3) 1.76 Mat.-Nr. 00426536

fernmeldelehrliing

ML 3.GW-DWUEG, DWUEGK, GS 1

ZUBRINGER: 3. GW

32	33	34	35	36	37						
GS 1 ES	ABN LTG	ZUB GR	ABN LTG	ZUB GR	ABN LTG	ZUB GR	ABN LTG	ZUB GR	ABN LTG	ZUB GR	ABN LTG	ZUB GR
1	1	32	2	33	3	34	4	35	5	36	6	37
2	10	35	11	36	12	37	7	32	8	33	9	34
3	18	37	13	32	15	33	17	34	14	35	16	36
4		36		37		32		33		34		35
5	19	32	21	33	23	34	20	35	22	36	24	37
6		34		35		36		37		32		33
7	27	33	29	34	26	35	28	36	30	37	25	32
8		35		36		37		32		33		34
9		37		32		33		34		35		36
10		36		37		32		33		34		35

ABNEHMER: DWUEG, DWUEGK G-LTGN 1-10 GK-LTGN 11-30
ZIEL: 141 TLN, NR

ENTWICKELT AUS –M66–

$Q = \frac{60}{10 + 20}$ K= 10 G= 6 N= 30

Datum	VOLLVST 12 KOELN 3. GW-DWUEG, DWUEGK	ML	
Bearb.			
Gepr.			
Norm			
BEREICH FG	GS1		
Siemens AG	A 39922-A1041-M341-1-33	Blatt 1	
150777 TOT			
Ausg. Mitteilung Datum Name			

TR

Fg 9504 (TA 3/3) 1.76 Mat.-Nr. 00426536

Sin nuestra expresa autorización, queda terminantemente prohibida la reproducción total o parcial de este documento, así como su uso indebido y/o su exhibición o comunicación a terceros. De las infracciones se exige el correspondiente resarcimiento de daños y perjuicios. Se reserva todos los derechos para el caso de la concesión de patente de invención o el registro de Modelo Industrial.

Weitergabe sowie Vervielfältigung dieser Unterlage, Verwertung und Mitteilung ihres Inhalts nicht gestattet, soweit nicht ausdrücklich zugestanden. Zuwiderhandlungen verpflichten zu Schadensersatz. Alle Rechte für den Fall der Patenterteilung oder GM-Eintragung vorbehalten.

Copying of this document, and giving it to others and the use or communication of the contents thereof, are forbidden without express authority. Offenders are liable to the payment of damages. All rights are reserved in the event of the grant of a patent or the registration of a utility model or design.

MT 3.GW-DWUEG, DWUEGK, GS 1

ZUBRINGER: 3. GW

32	33	34	35	36	37						
GS 1 ES	ZUB GR	ABN LTG	ZUB GR	ABN LTG	ZUB GR	ABN LTG	ZUB GR	ABN LTG	ZUB GR	ABN LTG	ZUB GR	ABN LTG
1	32	1*	33	2*	34	3*	35	4*	36	5*	37	6*
2		7*		8*		9*		10*		11*		12*
3		13*		15*		17*		14*		16*		18*
4		15		17		14		16		18		13
5		19*		21*		23*		20*		22*		24*
6		22		24		19		21		23		20
7		25*		27*		29*		26*		28*		30*
8		28		30		25		27		29		26
9		29		26		28		30		25		27
10		26		28		30		25		27		29

ABNEHMER: DWUEG, DWUEGK G-LTGN 1-10 GK-LTGN 11-30
ZIEL: 141 TLN, NR

ENTWICKELT AUS –M66–

$Q = \frac{60}{10 + 20}$ K= 10 G= 6 N= 30

*LTG. BZW. WAEHLER IST AN DIESER STELLE ANGESCHALTET

Datum	VOLLVST 12 KOELN 3. GW-DWUEG, DWUEGK	MT	
Bearb.			
Gepr.			
Norm			
BEREICH FG	GS1		
Siemens AG	A 39922-A1041-M341-1-33	Blatt 2	
150777 TOT			
Ausg. Mitteilung Datum Name			

TR

Fg 9504 (TA 3/3) 1.76 Mat.-Nr. 00426536

Sin nuestra expresa autorización, queda terminantemente prohibida la reproducción total o parcial de este documento así como su uso indebido y/o su exhibición o comunicación a terceros. De las infracciones se exige el correspondiente resarcimiento de daños y perjuicios. Se reserva todos los derechos para el caso de la concesión de patente de invención o el registro de Modelo Industrial.

Weitergabe sowie Vervielfältigung dieser Unterlage, Verwertung und Mitteilung ihres Inhalts nicht gestattet, soweit nicht ausdrücklich zugestanden. Zuwiderhandlungen verpflichten zu Schadensersatz. Alle Rechte für den Fall der Patenterteilung oder GM-Eintragung vorbehalten.

Copying of this document, and giving it to others and the use or communication of the contents thereof, are forbidden without express authority. Offenders are liable to the payment of damages. All rights are reserved in the event of the grant of a patent or the registration of a utility model or design.

fernmeldelehrling

ML 3.GW-4.GW, GS 7

ZUBRINGER: 3. GW

1 2 3 4 5 6 7 8 9 10 11 12 13

GS 7 ES	ABN GR, WL	ZUB GR	ABN GR, WL	ZUB GR	ABN GR, WL	ZUB GR	ABN GR,WL	ZUB GR	ABN GR,WL	ZUB GR	ABN GR,WL	ZUB GR	ABN GR,WL	ZUB GR	ABN GR,WL	ZUB GR	ABN GR, WL	ZUB GR	ABN GR,WL	ZUB GR
62	18,12	1	18,13	2	18,11	3	18,14	4	18,10	5	18,15	6	18,9	7	18,16	8	18,8	9	18,17	10
63		11		12		13		1		2		3		4		5		6		7
64		13		1		2		3		4		5		6		7		8		9
65		12		13		1		2		3		4		5		6		7		8
66		8		9	18,5	10		11		12	18,4	13	18,19	1	18,3	2		3	18,20	4
67		10		11		12		13		1		2		3		4		5		6
68		9		10		11		12		13		1		2		3		4		5
69		5		6		7		8		9		10		11		12		13		1
70		3		4		5		6		7		8		9		10		11		12
71		2		3		4		5		6		7		8		9		10		11
62	18, 7	11	18,18	12	18,6	13														
63		8		9		10														
64		10		11		12														
65		9		10		11														
66		5		6	18,21	7														
67		7		8		9														
68		6		7		8														
69		2		3		4														
70		13		1		2														
71		12		13		1														

ABNEHMER: 4.GW WAEHLER: 3-21
GR: 18

$Q = \frac{130}{19}$

K= 10
G= 13
N= 19

ENTWICKELT AUS –M67–

Datum / Bearb. / Gepr. / Norm / BEREICH FG	VOLLVST 12 KOELN 3. GW-4 GW GS7	ML	
Siemens AG	A 39922-A1041-M337-1-33	Blatt	1
Ausg. / Mitteilung / 150777 Datum / TOT Name			

TR

Fg 9504 (TA 3/3) 1.76 Mat.-Nr. 00426536

MT 3.GW-4.GW, GS 7

ZUBRINGER: 3. GW

1 2 3 4 5 6 7 8 9 10 11 12 13

GS 7 ES	ZUB GR	ABN GR,WL	ZUB GR	ABN GR,WL	ZUB GR	ABN GR,WL	ZUB GR	ABN GR,WL	ZUB GR	ABN GR,WL	ZUB GR	ABN GR,WL	ZUB GR	ABN GR,WL	ZUB GR	ABN GR,WL	ZUB GR	ABN GR,WL	ZUB GR	ABN GR,WL
62	1	18.12*	2	18.13*	3	18.11*	4	18.14*	5	18.10*	6	18.15*	7	18. 9*	8	18.16*	9	18. 8*	10	18.17*
63		18,14		18.10		18.15		18. 9		18.16		18. 8		18.17		18. 7		18,18		18. 6
64		18,13		18,11		18,14		18,10		18,15		18. 9		18,16		18. 8		18,17		18. 7
65		18,11		18.14		18,10		18.15		18. 9		18,16		18. 8		18,17		18. 7		18.18
66		18,19*		18. 3*		18. 8		18.20*		18. 7		18,18		18.21*		18,12		18.13		18. 5*
67		18.10		18. 4		18,19		18. 3		18. 8		18,20		18. 7		18,18		18.21		18,12
68		18, 4		18.19		18. 3		18. 8		18,20		18. 7		18,18		18,21		18,12		18,13
69		18,20		18. 7		18,18		18,21		18,12		18.13		18. 5		18,14		18,10		18. 4
70		18,18		18.21		18,12		18.13		18. 5		18.14		18,10		18. 4		18.19		18. 3
71		18.21		18,12		18.13		18. 5		18.14		18.10		18. 4		18.19		18. 3		18. 8
62	11	18. 7*	12	18,18*	13	18. 6*														
63		18.12		18,13		18.11														
64		18,16		18. 6		18.12														
65		18. 6		18,12		18.13														
66		18,14		18.10		18. 4*														
67		18,13		18. 5		18,14														
68		18, 5		18,14		18,10														
69		18,19		18. 3		18. 8														
70		18. 8		18,20		18. 7														
71		18,20		18. 7		18,18														

ABNEHMER: 4.GW WAEHLER: 3-21
GR: 18

$Q = \frac{130}{19}$

K= 10
G= 13
N= 19

ENTWICKELT AUS –M67–

Datum / Bearb. / Gepr. / Norm / BEREICH FG	VOLLVST 12 KOELN 3. GW-4.GW GS7	MT	
Siemens AG	A 39922-A1041-M337-1-33	Blatt	2
Ausg. / Mitteilung / 150777 Datum / TOT Name			

*LTG. BZW. WAEHLER IST AN DIESER STELLE ANGESCHALTET

TR

Fg 9504 (TA 3/3) 1.76 Mat.-Nr. 00426536

fernmeldelehrliing

Bauschaltplan 1. GW 55v1

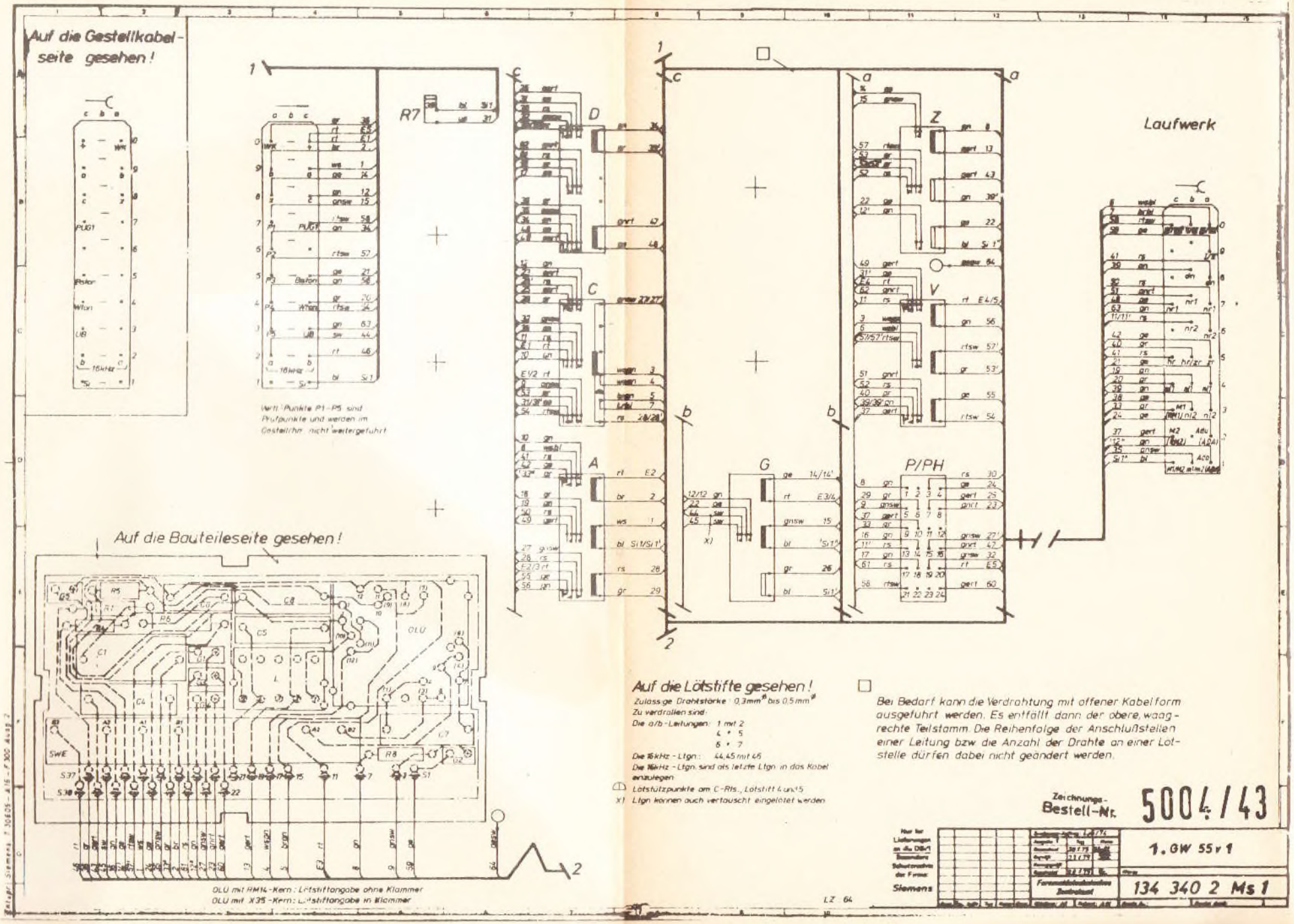

Gestellrahmenkarte AS-Hunderte

VST-KENN-NR. 211 ∅ 20M	GRPL-NR. 210205	
	AS	HDT-Gruppe 20-22

FTZ 536 Sz 1761 Bl. 1 A.6
FTZ 536 Sz 1760 Bl. 2 A. 3
FTZ 536 Ms 1761 Bl. 1 A. 11
FTZ 536 Ms 1761 Bl. 2 A. 11
FTZ 536 Sz 1732 A. 2 A
FTZ 536 Sz 1720 A. 2
FTZ 536 Sz 1721 A. 2
FTZ 536 Sz 1762 A. 2

V	F-NR	1. GW GRPL- u. F-Nr.		2. AS GRPL-NR	GS, ES
	1	210301	10	+	
ASG	2		11		
	3		12		
20.	4			210201	1,1
	5				3,1
1.AS	6				5,1
	7				7,1
	8				9,1
	9	210301	13		
ASG	10		14		
	11				
21.	12			210201	1,2
	13				3,2
1.AS	14	=			5,2
	15				7,2
	16				9,2
	17				
	18				
	19				
	20				
	21				
	22				
	23				
	24				

HR	v. 1/2 GASUE 20. HDT	21. HDT	HDT
2	21010302	21010307	
3	21010303	21010308	
4	21010304	21010309	
5	21010305	21010310	
6			

Gestellrahmenkarte 2.AS (Vorder- und Rückseite)

F-NR	V	zum 1. GW
1		
2		
3		
4		
5		
6		
7		
8		
9		
10	1.GW 2103018	
11		2103019
12		21030115
13		21030116
14		21030117
15		
16		
17		
18		
19		
20		
21		
22		
23		
24		

VST-KENN-NR	GRPL-NR	F-FRN
211 ∅ 20 M	210201	1-24
	Art 2.AS Rahmen 1	

FTZ 536 Sz 1764 A.6
FTZ 536 Ms 1764 Bl.3 A.9
FTZ 536 Sz 1720 A.2
FTZ 536 Sz 1730 A.4
FTZ 536 Sz 1765 A.1

R GS	ES	VST LTG GRPL-u. F-NR	R GS	ES	VST LTG GRPL-u. F-NR
	HR	PRS		HR	
1	1	1.AS 2102054	6	1	
	2	21020512		2	
	3			3	
	4			4	
	5			5	
	6			6	
	7			7	
	8			8	
	9			9	
	10			10	
	HR			HR	
2	1		7	1	1.AS 210205 7
	2			2	21020515
	3			3	
	4			4	
	5			5	
	6			6	
	7			7	
	8			8	
	9			9	
	10			10	
	HR			HR	
3	1	1.AS 2102055	8	1	
	2	21020513		2	
	3			3	
	4			4	
	5			5	
	6			6	
	7			7	
	8			8	
	9			9	
	10			10	
	HR			HR	
4	1		9	1	1.AS 210205 8
	2			2	21020516
	3			3	
	4			4	
	5			5	
	6			6	
	7			7	
	8			8	
	9			9	
	10			10	
	HR			HR	
5	1	1.AS 2102056	0	1	
	2	= 21020514		2	
	3			3	
	4			4	
	5			5	
	6			6	
	7			7	
	8			8	
	9			9	
	10			10	

fernmeldelehrliing

Gestellrahmenkarte 1. GW (Vorder- und Rückseite)

VST-KENN-NR	GRPL-NR	F-NRN
211 ⌀ 20 M	210301	1-24
OVST 20	Art 1. GW Rahmen 1	

FTZ 536 Sz 1805 A.4
FTZ 536 Ms 1805 Bl. 2 A.4
FTZ 536 Sz 1806 A.1

V GS	ES	VST LTG GRPL-u. F-NR	V GS	ES	VST LTG GRPL-u. F-NR
	1			57	
1	2	1(20) 21030313		58	
	3	21030314		59	
	4			60	
	5			61	
	6		7	62	HD
	7			63	HD
	8			64	
	9			65	
	10			66	
	11			67	
2	12	2(20) 210203 8	+	68	
	13	210203 9		69	
	14	21020310		70	
	15	21020311		71	
	16	21020312	8	72	HD
	17	21020313		73	HD
	18	21020314		74	
	19	21020315		75	
	20	21020316		76	
	21	21020317		77	
3	22	HD		78	
	23	HD		79	
	24			80	
	25			81	
	26		9	82	BZKVST 20/1
	27			83	2
	28			84	
	29			85	
	30			86	
	31			87	
4	32	HD		88	
	33	HD		89	
	34			90	
	35			91	
	36		0	92	ZVST 20/1
	37			93	2
	38			94	
	39			95	
	40			96	
	41			97	
5	42	HD		98	
	43	HD		99	
	44			100	
	45			101	
	46			102	
	47			103	
	48			104	
	49			105	
	50			106	
	51			107	
6	52	HD		108	
	53	HD		109	
	54			110	
	55			111	

F-NR	R	GRPL.-u.F-NR.	
1			
2			
3			
4			
5			
6			
7			
8	2.AS	210201	10
9	2.AS	210201	11
10	ASG	210205	1
11	ASG	210205	2
12	ASG	210205	3
13	ASG	210205	9
14	ASG	210205	10
15	2.AS	210201	12
16	2.AS	210201	13
17	2.AS	210201	14
18			
19			
20			
21			
22			
23			
24			

Gestellrahmenkarte 2. GW (Vorder- und Rückseite)

VST-KENN-NR	GRPL-NR	F-NRN
211 ⌀ 20 M	210203	1-24
	Art 2. GW Rahmen 1	

FTZ 536 Sz 1825 A.7
FTZ 536 Ms 1825 Bl. 2 A.7
FTZ 536 Sz 1826 A.2

V GS	ES	VST LTG GRPL-u. F-NR	V GS	ES	VST LTG GRPL-u. F-NR
1	1	LW 21020610	+	57	
	2	21020611		58	
	3	21020612		59	
	4	21020613		60	
	5	21020614		61	
	6	21020615	7	62	HD
	7			63	HD
	8			64	
	9			65	
	10	210206 9		66	
2	11	HD		67	
	12	HD		68	
	13			69	
	14			70	
	15			71	
	16		8	72	HD
	17			73	HD
	18			74	
	19			75	
	20			76	
	21	Pr. Schr.		77	
3	22	HD		78	
	23	HD		79	
	24			80	
	25			81	
	26		9	82	HD
	27			83	HD
	28			84	
	29			85	
	30			86	
	31			87	
4	32	HD		88	
	33	HD		89	
	34			90	
	35			91	
	36		0	92	LW 210206 7
	37			93	210206 6
	38			94	210206 5
	39			95	210206 4
	40			96	210206 3
	41			97	210206 2
5	42	HD		98	210206 1
	43	HD		99	
	44			100	
	45			101	210206 8
	46			102	
	47			103	
	48			104	
	49			105	
	50			106	
	51			107	
6	52	HD		108	
	53	HD		109	
	54			110	
	55			111	

F-NR	R v. 1.GW 652	ES	v. OGW	ES
8	210301	12	210303	17
9	210301	13	210303	18
10	210301	14	210303	19
11	210301	15	210303	20
12	210301	16	210303	11
13	210301	17	210303	12
14	210310	18	210303	13
15	210301	19	210303	14
16	210301	20	210303	15
17	210301	21	210303	16

Gestellrahmenkarte LW, 20. Hundert (Vorder- und Rückseite)

VST-KENN-NR	GRPL-NR	F-NRN
211 ∅ 20 M	210206	1-8
	Art LW	20. HDT

FTZ 536 Sz 1845 A.8
FTZ 536 Ms 1845 Bl.3/4

V GS	ES	VST LTG GRPL-u. F-NR	V GS	ES	VST LTG GRPL-u. F-NR
	HR			HR	
1	1		6	1	
	2			2	
	3			3	
	4			4	
	5			5	
	6			6	
	7			7	
	8			8	
	9			9	
	10			10	
	HR			HR	
2	1		7	1	
	2			2	
	3			3	
	4			4	
	5			5	
	6			6	
	7			7	
	8			8	
	9			9	
	10			10	
	HR			HR	
3	1		8	1	
	2			2	
	3			3	
	4			4	
	5			5	
	6			6	
	7			7	
	8			8	
	9			9	
	10			10	
	HR			HR	
4	1		9	1	
	2			2	
	3			3	
	4			4	
	5			5	
	6			6	
	7			7	
	8			8	
	9			9	
	10			10	
	HR			HR	
5	1		0	1	
	2			2	
	3			3	
	4			4	
	5			5	
	6			6	
	7			7	
	8			8	
	9			9	
	10			10	

F-NR	R v. 2.GW GS O GRPL-NR	ES
1	210203	98
2	210203	97
3	210203	96
4	210203	95
5	210203	94
6	210203	93
7	210203	92
8	210203	101

Gestellrahmenkarte LW, 21. Hundert (Vorder- und Rückseite)

VST-KENN-NR	GRPL-NR	F-NRN
211 ∅ 20 M	210206	9-16
	Art LW	21. HDT

FTZ 536 Sz 1845 A.8
FTZ 536 Ms 1845 Bl.3/4

V GS	ES	VST LTG GRPL-u. F-NR	V GS	ES	VST LTG GRPL-u. F-NR
	HR			HR	
1	1		6	1	
	2			2	
	3			3	
	4			4	
	5			5	
	6			6	
	7			7	
	8			8	
	9			9	
	10			10	
	HR			HR	
2	1		7	1	
	2			2	
	3			3	
	4			4	
	5			5	
	6			6	
	7			7	
	8			8	
	9			9	
	10			10	
	HR			HR	
3	1		8	1	
	2			2	
	3			3	
	4			4	
	5			5	
	6			6	
	7			7	
	8			8	
	9			9	
	10			10	
	HR			HR	
4	1		9	1	
	2			2	
	3			3	
	4			4	
	5			5	
	6			6	
	7			7	
	8			8	
	9			9	
	10			10	
	HR			HR	
5	1		0	1	
	2			2	
	3			3	
	4			4	
	5			5	
	6			6	
	7			7	
	8			8	
	9			9	
	10			10	

F-NR	R v. 2.GW GS 1 GRPL-NR	ES
9	210203	10
10	210203	1
11	210203	2
12	210203	3
13	210203	4
14	210203	5
15	210203	6
16		

Fernwählsystem 62 (Gruppierung in K- und HVStW)

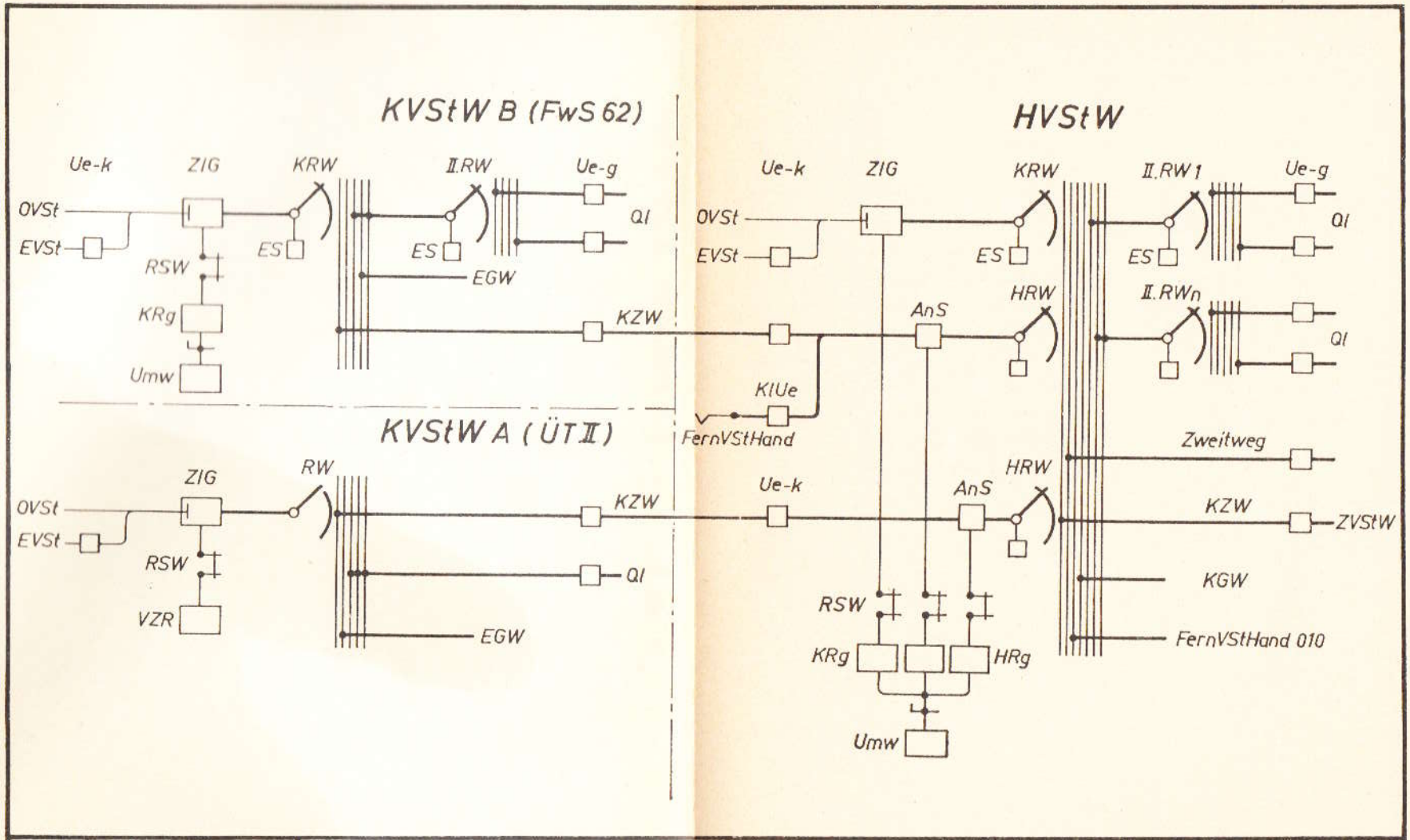

DBP 1962 FTZ IB	**Fernwählsystem 62** Gruppierung in KVStW und HVStW	(Reihe 36.02) Bild 13

fernmeldelehrliing

Tabelle der Schaltkennzeichen: Impulskennzeichen 50 (IKZ 50)

Schalt-aufgabe	Schaltkennzeichen (die Zahlen sind Zeitangaben in ms) Gleichstromzeichen in der VSt: Ortsverkehr	Gleichstromzeichen in der VSt: Fernverkehr	Wechselstromzeichen auf den Fernleitungen	Sendendes Schaltglied	Empfangendes Schaltglied
Belegung	Schleifenschluß a/b			Fernsprechapparat	I. VW [1] (TS)
Dauerzeichen	—c			I. VW (TS)	I. GW (AS)
	+c			GW (AS od. GW)	GW bis LW oder Ue-g
		+c		Ue-k	OGW bis LW
Belegungszeichen			35 . . . 145 Impuls auf a-/b-Ader	Ue-g	Ue-k
Nummernwahl (Wählzeichen) Impuls-/Pausen-Verhältnis: 1,6 : 1 Ablaufgeschwindigkeit für 10 Impulse u. 10 Pausen: 1000 ± 100 ms	I: 52 . . . 71 P: 32 . . . 46 Schleifenimpulse a/b			Nummernschalter	I. GW
	60 60 +a 40 40			I. GW	II . . . V. GW bis LW
		60 60 +a 40		I. GW Ue-k	Ue-g OGW bis LW
			40 40 40 60 60 60 Impulse auf a-/b-Ader	Ue-g	Ue-k
Fernkennzeichen		—b [2]		Ue-k oder Fernplatz	OGW bis LW
Wahlende-erde		+b Während der Einerwahl [3]		LW	OGW bis letzte Ue-k

[1]) Eingeklammerte Schaltgliederbezeichnungen gelten für Ortswählsysteme mit EMD-Wählern.

[2]) Von 5 . . . 20 ms nach Beginn des 1. Wahlimpulses bis Beginn des 2. Wahlimpulses angeschaltet.

[3]) Von ≤ 50 ms nach Beginn des 1. Wahlimpulses bis 83 . . . 175 ms nach Ende des letzten Wahlimpulses angeschaltet.

Tabelle der IKZ 50

Schaltaufgabe	Schaltkennzeichen (die Zahlen sind Zeitangaben in ms) Gleichstromzeichen in der VSt: Ortsverkehr	Gleichstromzeichen in der VSt: Fernverkehr	Wechselstromzeichen auf den Fernleitungen	Sendendes Schaltglied	Empfangendes Schaltglied
Wahlendezeichen			85 . . . 230 Impuls auf a-/b-Ader	letzte Ue-k	von Ue-g bis ZIG/KRg
Beginnzeichen	—b			LW	V. . . . I. GW
		+a 60 . . . 180 —b		OFLW	OGW bis Ue-k
			60 . . . 180 Impuls auf a-/b-Ader	letzte Ue-k	von Ue-g bis ZIG
Gesprächszustand	+a 200 kΩ —b			LW OFLW	über alle GW bis I. GW
		+a 200 kΩ —b	—	LW OFLW	über alle GW bis OGW, Ue-k und ZIG
Flackerschlußzeichen	+a [1] —b			LW OFLW	über alle GW bis I. GW (keine Auswertung)
		—a [1] [2] +b		LW OFLW	über alle GW bis OGW, Ue-k und ZIG
			[1] Impulse auf a-/b-Ader	letzte Ue-k	von Ue-g bis ZIG

[1]) Impuls: 100 . . . 210, Pause: 400. . . 550.
[2]) bei IKZ 50v wie Ortsverkehr.

Tabelle der IKZ 50

Schaltaufgabe	Schaltkennzeichen (die Zahlen sind Zeitangaben in ms) Gleichstromzeichen in der VSt: Ortsverkehr	Gleichstromzeichen in der VSt: Fernverkehr	Wechselstromzeichen auf den Fernleitungen	Sendendes Schaltglied	Empfangendes Schaltglied
Auslösen	Auftrennen Schleifenschluß a/b			Fernsprechapparat	I. GW
	Auftrennen der c-Ader	Auftrennen der c-Ader		Zwischen allen übrigen Schaltgliedern	
Auslösezeichen			240 . . . 1600 Impuls auf a-/b-Ader	Ue-g	Ue-k
Besetztzeichen	(über c-Ader keine Belegung des angewählten Schaltgliedes)			GW/ LW/OFLW	alle GW bis I. VW (TS); keine Auswertung
Besetztzeichen als **Gassen-** oder **Teilnehmerbesetztzeichen**		—a +b		GW/ LW/OFLW	letzte Ue-k bis ZIG
			750 Impuls auf a-/b-Ader	letzte Ue-k	von Ue-g bis ZIG
Aufschaltezeichen		60 +a 1 Impuls		Fernplatz oder Prüfplatz, Ue-g	Ue-k bis LW/OFLW
		60 +a 1 Impuls		Prüfgerät Ue-g	Ue-k bis LW/OFLW
			40	Ue-g	Ue-k

fernmeldelehrliing

Tabelle der IKZ 50

Schaltaufgabe	Schaltkennzeichen (die Zahlen sind Zeitangaben in ms) Gleichstromzeichen in der VSt: Ortsverkehr	Gleichstromzeichen in der VSt: Fernverkehr	Wechselstromzeichen auf den Fernleitungen	Sendendes Schaltglied	Empfangendes Schaltglied
Schrankherbeiruf (mehrmals Wahl Ziffer 0)		60 60 40 40 40 Schleifenimpulse a/b	60 60 40 40 40 Impulse auf a-/b-Ader	Fernsprechapparat, LW/OFLW	letzte Ue-k bis Fernplatz
Fernsperrung		+c (c-Ader des Tln-Anschlusses)			I. VW (TS) oder OFLW
Gebührenerfassung (Zählung)	[1]) +c bzw. +z			I. GW	Gebührenzähler
	—b am Ende des Gesprächs			LW/OFLW	I. GW
		140 ± 30 —b (Zählimpulse während des Gesprächs)		ZIG[2]) über Ue-g	Ue-k bis I. GW
			140 ± 30 Impulse auf a-/b-Ader	UeZ-k	UeZ-g

[1]) Zählzeichen in Ortsverbindungen: S 55 und S 55v ≥ 60 ms; HDW-Systeme: 140 . . . 240 ms.

[2]) Zählzeichen in SWFD-Verbindungen (Inland): 140 ± 30 ms; Zählzeichen in SWFD-Verbindungen (Ausland): 120 ± 20 ms.

Zusammenstellung der in rechnergefertigten Aufbauunterlagen verwendeten Begriffe und ihre Abkürzungen

Abkürzung	Bezeichnung	Erläuterung bzw. Anwendung
ABM	Abmessung	z. B. in AL
ADR	Adresse	Die aus max. 9 Schreibstellen (Kennbuchstabe + 8 Ziffern) gebildete Adressierung hat Bedeutung für den Ablauf des Rechnerprogramms, für Planung und Betrieb sowie bei Ursprungs- und Zielangaben von Internbündeln.
AL	Aufstellungsliste	
ANZ	Anzahl der Blätter einer Unterlage	
ASB	Anschlußbereich	einer OVSt
AUFG	Aufgestellt	Anzahl der aufgestellten Einrichtungen
AUS	Ausgänge bei Wahlstufen	Anzahl der Ausgänge (z. B. in einem GS)
AUSG	Anzahl der Gesamtausgänge oder Ausgabe der Unterlage	Gesamtzahl der Ausgänge einer Wahlstufe
BBR	Baubreite	z. B. in AL
BD	Bündel (Zusammenfassung aller Leitungen, die von einer Wahlstufe in eine Verkehrsrichtung führen)	Bei OVSt lfd. Nr. der Bündel in aufsteigender Folge der Hundertergruppen. Unterschiedliche RNrn-Stellenzahl: Beginn mit niedrigster Stellenzahl; Reservebündel (Anzahl freier Wähler): BD = 999
BDSZ	Bündelschlüsselzahl	Kurzbezeichnung für die Leitungsbündel im Orts- und Ferndienst
BE-Art	Art der Beschaltungseinheit	z. B. TS für EAS bzw. GAS
BESCH	beschaltete Anzahl	der Einrichtungen bzw. Leitungen
BEZ	Bezeichnung oder Systemkennzeichnung	
BR	Bedienungsrechnung	nur bei EWSO-1-OVSt
BUENDEL AUF	Zubringerbündel (z. B. 1. GW)	Angabe der Wahlstufe, die von den Eingangsbündeln erreicht wird

fernmeldelehrliing

Abkürzung	Bezeichnung	Erläuterung bzw. Anwendung
C: D	Code für Durchführung	z. B. in AL
C: GR	Code für Gestellrahmen	z. B. in AL
EFE	Eingebaute Funktionseinheiten	Für die WstE 53a oder 53b besteht künftig eine Funktionseinheit aus 3 Ue, d. h., es werden nicht – wie bisher – 15 WstUe, sondern 5 WstUe je GR angegeben. Damit besteht gegenüber anderen WstE (z. B. 63a) kein Unterschied in der Zählweise mehr.
EG	Eingangsgruppe, die Summe der ETG ergibt die EG : EG = Σ ETG Bei vollbestückten GR ist EG = 2 × Anzahl GR	z. B. in EBL
EPL	Einbauplätze	vorhandene Anzahl aus EPL/GR × GR
EPL/GR	Einbauplätze pro Gestellrahmen	
ERDG	Erdgeschoß	z. B. in AL
ERF. HR/ES	erforderliche Hauptrast und/oder Einzelschritte	im Vielfach von EMD-Wähler-Gestellrahmen
ETG	Eingangsteilgruppe = halber vollbestückter GR $\frac{(GR)}{2}$	z. B. in EBL
FZ	Freizahl, gibt an, wieviele freie Wählerplätze in der EBL zum Zeitpunkt ihrer Neubeschaltung (Erweiterung) vorhanden sind.	z. B. in EBL
GEPR	geprüft	
GEW	Gewicht	z. B. in AL
GRH	Gestellreihe	z. B. in AL
GRP	Gruppe	z. B. in AL
GRPLNR	Gestellrahmenplatznummer	z. B. in AL
HDT	Hundertergruppe	
HGS	Hilfsgruppenschritt	auch für Hilfshöhenschritt (HHS) bei HDW-VSt

Abkürzung	Bezeichnung	Erläuterung bzw. Anwendung
HVT	Hauptverteiler	
K	Erreichbarkeit	Bei voller Erreichbarkeit der Bündel wird nichts eingetragen (K = N).
KG	Kellergeschoß	bzw. Kilogramm, z. B. in AL
LFA	Lieferfirma	Kennziffern einer Aufbaufirma
L: GRH	Länge Gestellreihe	z. B. in AL
LTG	Leitungen	Anzahl auf Ende des Planungszeitraumes bezogen oder auf die schaltbare Anzahl für die Mischungen
M	Mischungsunterlage	Lagenummer für die Numerierung der Mischungsunterlage oder FTZ-Nr. der Regelmischungspläne
MM	Millimeter	z. B. in AL
NI	Niveauzahl; aus der Anzahl der Abnehmerleitungen eines Bündels (N) dividiert durch die Anzahl der EG ergibt sich die NI des Bündels: $NI = \frac{N}{EG}$	z. B. in EBL
OG	Obergeschoß	z. B. in AL
ORDZ	Ordnungszahl	Kennziffern einer OPD oder eines Amtes
PLNR	Planungsnummer	PLNR z. B. eines Bauvorhabens
QMM	Quadratmillimeter	z. B. in AL
RES	Reserve an Einbaueinheiten	z. B. in GL, EBL und AL
RFNR	Rufnummer = Hundertergruppe	z. B. in GL
RKX	(bzw. RKY, RKZ) Raumkoordinate X, Y, Z	z. B. in AL
SF	Schaltfeld	z. B. in AL
SLTG	Steigeleitung	z. B. in AL
TSD	Tausendergruppe	
UE-ART	Art der Übertragungen	Abkürzung für Ue nach Beilage der Richtlinie 1 R 38 – 1

fernmeldelehrliing

Abkürzung	Bezeichnung	Erläuterung bzw. Anwendung
VC	Verkabelungscode	Kennbuchstaben für Ausführungsart der Vielfachverkabelung z. B. Grundverkabelung oder halbierte, gedrittelte, geviertelte bzw. teilweise unterschiedliche Aufteilung; starre Parallelschaltung am Gestellrahmen oder parallelgeschaltet am ZVt.
VERAEND	Veränderung gegenüber dem letzten Stand	Anzahl der neu hinzukommenden vermittlungstechnischen Einrichtungen
VIELF	Vielfach	
VLTG	Verteilerleitung	z. B. in AL
V-RAUM	Vermittlungsraum	z. B. in AL
VSB	Vermittlungsstellendatenbibliothek	z. B. in AL
VST-ART	Art der Vermittlungsstelle	z. B. VollVSt, TeilVSt, GrVSt
VSTKNR	Vermittlungsstellen-Kenn-Nummer	siehe 1 R 38 – 1 Abschn. 5.3 Ursprungs- und Zielangaben für Leitungsbündel
VT-RAUM	Verteilerraum	z. B. in AL
W 101	Wanddurchführung Nr. 101	z. B. in AL
Z	Zählfolge	Für Leitungsnumerierung: 1 für ungerade, 2 für gerade Ordnungsnummern und kein Eintrag, wenn fortlaufende Leitungsnumerierung
ZLTG	Zweigverbraucherleitung	z. B. in AL
ZVT	Zwischenverteiler	

fernmeldelehrliing